IRIS chains

Wartungsfreie Ketten

Die effizientesten Lösungen für Ihr industrielles Antriebssystem



SINCE 1935

IRIS O-Ring-Ketten

Von der Industrie bis zur Landwirtschaft ist eine O-Ring-Kette das größte Upgrade für eine Vielzahl von Anwendungen.
Diese Ketten wurden traditionell in Motorradkettenanwendungen verwendet, aber die Kunden erkennen jetzt die wahren Vorteile der Bauweise von O-Ring-Ketten in industriellen Anwendungen, da sie im Vergleich zu den Vorteilen, die sie bieten, kostengünstiger werden.

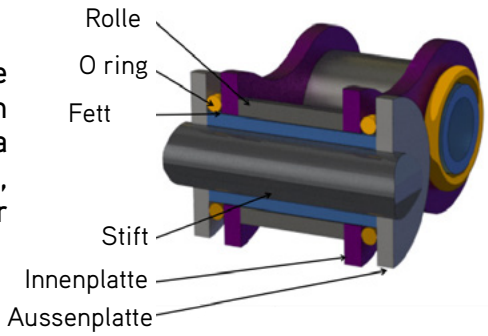

HIGHLIGHTS

- O-Ring-Ketten halten beschädigte äußere Elemente fern.
- Kettendehnung durch einen vorgespannten und vorgedehnten Test re-duziert.
- Betriebstemperaturbereich: -30ºC bis + 100ºC

INDUSTRIEZWEIGE

- Maschinenbau
- Landwirtschaftliche Industrie
- Nahrungsmittelindustrie

O-Ring-Rollenketten

SERIE ISO

DIN/ISO No.	Material	Teilung P mm	Roller-durchmesser d1 max mm	Lichte Weite b1 min mm	Bolzen-durchmesser d2 max mm	Bolzenlänge L max mm	Bolzenlänge Lc max mm	Innere Plattentiefe h2 max mm	Laschen-dicke t/T mm	min. Zugfestigkeit Q min KN	Gewicht pro Meter q kg/m
06B-1 OR	CS, NP, SS	9,525	6,35	5,72	3,28	14,40	15,60	8,20	1,30	9.00	0,45
08B-1 OR	CS, NP, SS	12,70	8,51	7,75	4,45	18,80	19,90	11,80	1,60	18,00	0,74
10B-1 OR	CS, NP, SS	15,870	10,16	9,65	5,08	22,00	23,30	14,70	1,70	19,00	1,00
12B-1 OR	CS, NP, SS	19,050	12,07	11,68	5,72	24,90	26,80	16,00	1,85	29,00	1,27
16B-1 OR	CS, NP, SS	25,400	15,88	17,02	8,28	39,50	40,90	21,00	4,15/3,1	60,00	2,85
20B-1 OR	CS, NP, SS	31,750	19,05	19,56	10,19	44,50	48,50	26,40	4,5/3,5	95,00	4,04
Reinforced (H) and Super-reinforced (SH)											
8B-1 OR H (428H)	CS, NP, SS	12,700	8,51	7,94	4,45	21,70	22,70	12,30	2,03	8,00	0,90
8B-1 OR SH (428SH)	CS, NP, SS	12,700	8,51	7,94	4,45	21,70	22,70	12,30	2,03	8,00	0,90
10B-1 OR H	CS, NP, SS	15,8750	10,16	9,40	5,08	24,70	26,40	15,10	2,42	22,20	1,39

SERIE ASA

DIN/ISO No.	ANSI No.	Material	Teilung P mm	Roller-durchmesser d1 max mm	Lichte Weite b1 min mm	Bolzen-durchmesser d2 max mm	Bolzenlänge L max mm	Bolzenlänge Lc max mm	Inner Plate height h2 max mm	Laschen-dicke t/T mm	min. Zugfestigkeit Q min KN	Gewicht pro Meter q kg/m
06A-1 OR	35 OR	CS, NP, SS	9,252	5,08	4,77	3,58	14,40	15,50	9,00	1,30	7,90	0,39
08A-1 OR	40 OR	CS, NP, SS	12,70	7,95	7,85	3,96	18,30	19,60	12,00	1,50	14,10	0,67
10A-1 OR	50 OR	CS, NP, SS	15,875	10,16	9,40	5,08	23,10	24,80	15,09	2,03	22,20	1,19
12A-1 OR	60 OR	CS, NP, SS	19,05	11,91	12,57	5,94	28,50	30,40	18,00	2,42	31,80	1,62
16A-1 OR	80 OR	CS, NP, SS	25,40	15,88	15,75	7,92	35,60	37,30	24,00	3,25	56,70	2,70
20A-1 OR	100 OR	CS, NP, SS	31,75	19,05	18,95	9,53	43,30	47,00	30,00	4,00	88,50	3,91
Serie Heavy												
10A-1 OR H	50-1 OR H	CS, NP, SS	15,875	10,16	9,40	5,08	24,70	26,40	15,09	2,42	22,20	1,18
12A-1 OR H	60-1 OR H	CS, NP, SS	19,05	11,91	12,57	5,94	31,70	34,20	18,00	3,25	31,80	1,97

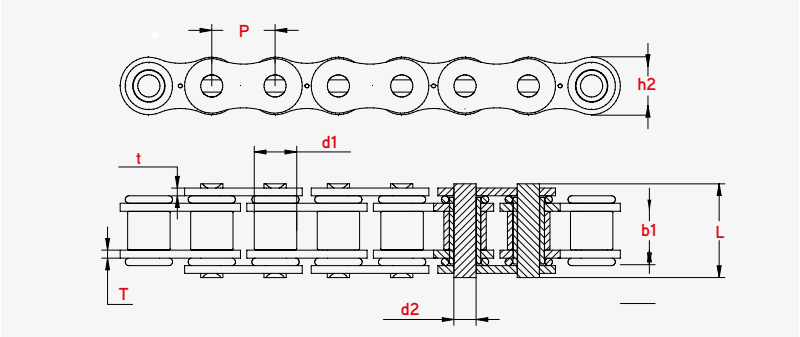

CS KARBONSTAHL
NP VERNICKELT
SS ROSTFREIER STAHL

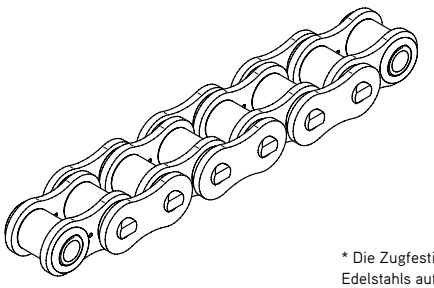

* Die Zugfestigkeit des rostfreien Edelstahls auf Anfrage

SINCE
1935

Schmiermittelfreie Ketten

Schmiermittelfreie Ketten sind sehr widerstandsfähig gegen Verschleiß und sind wartungsfrei. Diese Übertragungsketten bieten eine hohe Standzeit und eine erheblich längere Lebensdauer und eignen sich auch für Anwendungen, bei denen der Schmierdurchgang schwierig ist oder bei denen Maschinen und Materialien sauber bleiben müssen. Die Effizienz wird maximiert, da Abschaltungen für die regelmäßige Wartung nicht mehr erforderlich sind.
Ihre vernickelten, reibungsoptimierten Teile schützen die Ketten vor Korrosion.
Diese Ketten sind sauber und trocken und schonen die Umwelt, da sie die Nachschmierung überflüssig machen.

DIENSTE

- Viele Referenzen **auf Lager.**
- **Spezifische Produkte** auf Anfrage erhältlich .
- **Passende Paare** für parallel arbeitende Ketten auf Anfrage erhältlich.
- **Ketten von beliebiger Länge**.
- **Technischer Kundendienst.**

INDUSTRIES

- Lebensmittel und Verpackung
- Druck und Papierherstellung
- Fördersysteme
- Textilien und Bekleidung
- Elektronik
- Medical technology

HIGHLIGHTS

- Längere Standzeiten der Ketten durch geringe Reibung und hohe Elastizität.
- Maximiert die Effizienz dank einer deutlichen Reduzierung der Ausfallzeiten.
- Deutliche Reduzierung der Wartungskosten.
- Umweltfreundlich, keine Nachschmierung erforderlich.
- Reduziert Ausschuss und beseitigt Produktverunreinigungen.
- Betriebstemperaturbereich: -40ºC bis + 150ºC

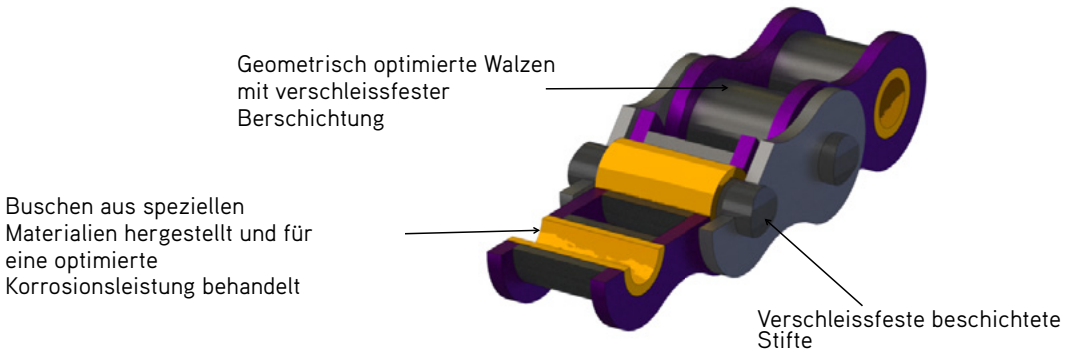





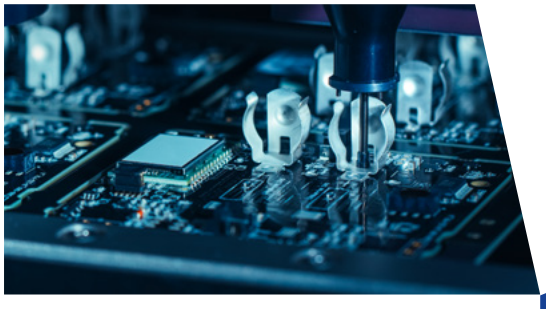

Schmiermittelfreie Ketten

Schmiermittelfreie Rollenketten

SERIE ISO

DIN/ISO No.	Material	Teilung P mm	Roller-durchmesser d1 max mm	Lichte Weite b1 min mm	Bolzen-durchmesser d2 max mm	Bolzenlänge L max mm	Bolzenlänge Lc max mm	Innere Plattentiefe h2 max mm	Laschen-dicke T max mm	Querabstände Pt mm	min. Zugfestigkeit Q min Kn	Gewicht pro Meter q kg/m
SIMPLEX												
06B-1	CN, DT, SS	9,525	6,35	5,72	3,31	12,90	14,10	8,20	1,30	-	9,00	0,41
08B-1	CN, DT, SS	12,70	8,51	7,75	4,45	16,70	18,20	11,80	1,60	-	18,00	0,70
10B-1	CN, DT, SS	15,875	10,16	9,65	5,08	19,50	20,90	14,40	1,70	-	22,40	0,95
12B-1	CN, DT, SS	19,05	12,07	11,68	5,72	22,50	24,20	16,20	1,85	-	29,00	1,25
16B-1	CN, DT, SS	25,40	15,88	17,02	8,28	36,10	37,40	21,10	4,15	-	60,00	2,71
20B-1	CN, DT, SS	31,75	19,05	19,56	10,19	41,30	45,00	26,20	4,50	-	95,00	3,72
24B-1	CN, DT, SS	38,100	24,40	25,40	14,63	53,40	57,80	33,20	6,00/4,80	-	160,00	7,08
DUPLEX												
06B-2	CN, DT, SS	9,525	6,35	5,72	3,31	23,40	24,60	8,20	1,30	10,24	16,90	0,78
08B-2	CN, DT, SS	12,70	8,51	7,75	4,45	31,00	32,20	11,80	1,60	13,92	32,00	1,35
10B-2	CN, DT, SS	15,875	10,16	9,65	5,08	36,10	37,50	14,40	1,70	16,59	44,50	1,85
12B-2	CN, DT, SS	19,05	12,07	11,68	5,72	42,00	43,60	16,40	1,85	19,46	57,80	2,50
16B-2	CN, DT, SS	25,40	15,85	17,02	8,28	68,00	69,30	21,10	4,15	31,88	106,00	5,42
20B-2	CN, DT, SS	31,75	19,05	19,56	10,19	77,80	81,50	25,40	4,50	36,45	170,00	7,36
24B-2	CN, DT, SS	38,100	24,40	25,40	14,63	101,70	106,20	33,20	6,00/4,80	48,30	319,20	12,43
TRIPLEX												
08B-3	CN, DT, SS	12,70	8,51	9,65	4,45	45,10	46,10	11,80	1,60	13,92	47,50	2,00
10B-3	CN, DT, SS	15,875	10,16	11,68	5,08	52,70	54,10	14,40	1,70	16,59	66,70	2,80
12B-3	CN, DT, SS	19,05	12,07	17,02	5,72	61,50	63,10	16,40	1,85	19,46	86,70	3,80
16B-3	CN, DT, SS	25,40	15,88		8,28	99,80	101,20	21,10	4,15	31,88	160,00	8,15

SERIE ASA

DIN/ISO No.	ANSI No.	Material	Teilung P mm	Roller-durchmesser d1 max mm	Lichte Weite b1 min mm	Bolzen-durchmesser d2 max mm	Bolzenlänge L max mm	Bolzenlänge Lc max mm	Innere Plattentiefe h2 max mm	Laschen-dicke T max mm	Querabstände Pt mm	min. Zugfestigkeit Q min Kn	Gewicht pro Meter q kg/m
SIMPLEX													
08A-1	40	CN, DT, SS	12,70	7,95	3,96	3,96	16,60	17,80	12,00	1,50	-	14,10	0,62
10A-1	50	CN, DT, SS	15,875	10,16	5,08	5,08	20,70	22,20	15,09	2,03	-	22,00	1,02
12A-1	60	CN, DT, SS	19,05	11,91	5,94	5,94	27,50	29,30	18,00	3,25/2,42	-	34,20	1,65
16A-1	80	CN, DT, SS	25,400	15,88	15,75	7,92	32,70	35,00	24,00	3,25	-	56,70	2,60
20A-1	100	CN, DT, SS	31,750	19,01	18,90	9,53	40,40	44,70	30,00	4,00	-	86,70	3,94
DUPLEX													
08A-2	40-2	CN, DT, SS	12,70	7,95	3,96	3,96	31,00	32,20	12,00	1,50	14,38	28,20	1,12
10A-2	50-2	CN, DT, SS	15,875	10,16	5,08	5,08	38,90	40,40	15,09	2,03	18,11	44,40	2,00
12A-2	60-2	CN, DT, SS	19,05	11,91	5,94	5,94	50,30	52,10	18,00	2,42	22,78	68,40	3,21
16A-2	80-2	CN, DT, SS	25,400	15,88	15,75	7,92	62,70	64,30	24,00	3,25	29,29	113,40	5,15
20A-2	100-2	CN, DT, SS	31,750	19,01	18,90	9,53	76,40	80,50	30,00	4,00	35,76	173,40	7,89

CN CHEMISCH VERNICKELT
DT DELTA-TONE
SS ROSTFREIER STAHL

* Die Zugfestigkeit des rostfreien Edelstahls auf Anfrage

Simplex

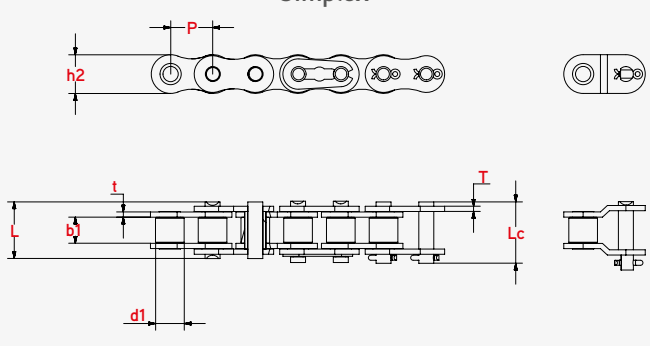

Duplex

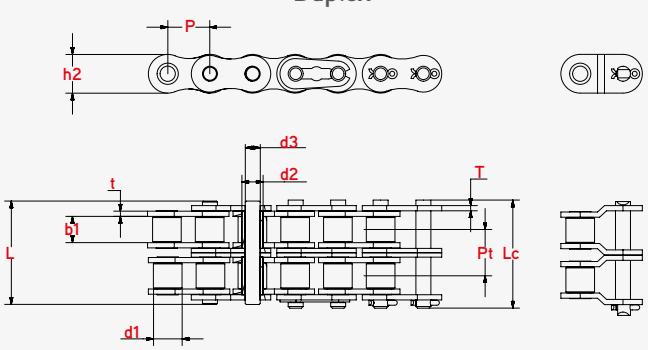

Schmiermittelfreie Ketten mit geraden Seitenplatten

Schmiermittelfreie Ketten mit gerader Platte sind eine langlebige Lösung für Fördersysteme. Übliche Wartungsabschaltungen sind nicht erforderlich. Daher sind diese Ketten ideal für Branchen wie die Automobilindustrie und die Logistik.

DIENSTE

- Viele Referenzen auf Lager.
- **Passende Paare** für parallel arbeitende.
- **Ketten von beliebiger Länge.**
- **Technischer Kundendienst.**

SERIE ISO

DIN/ISO No.	Material	Teilung P mm	Roller-durchmesser d1 max mm	Lichte Weite b1 min mm	Bolzen-durchmesser d2 max mm	Bolzenlänge L max mm	Bolzenlänge Lc max mm	Innere Plattentiefe h2 max mm	Laschen-dicke T max mm	Querabstände Pt mm	min. Zugfestigkeit Q min Kn	Gewicht pro Meter q kg/m
SIMPLEX												
08 B-1	CN, DT, SS	12,700	8,51	7,75	4,45	16,70	18,20	11,80	1,60	-	18,00	0,78
10 B-1	CN, DT, SS	15,875	10,16	9,65	5,08	19,50	20,90	14,70	1,70	-	22,40	1,06
12 B-1	CN, DT, SS	19,050	12,07	11,68	5,72	22,50	24,20	16,00	1,85	-	28,90	1,32
16 B-1	CN, DT, SS	25,400	15,88	17,02	8,28	36,10	39,10	21,0	4,15/3,10	-	60,00	2,92
DUPLEX												
08 B-2	CN, DT, SS	12,700	8,51	7,75	4,45	31,20	32,20	11,80	1,60	13,92	32,00	1,55
10 B-2	CN, DT, SS	15,875	10,16	9,65	5,08	36,10	37,50	14,70	1,70	16,59	44,50	2,08
12 B-2	CN, DT, SS	19,050	12,07	11,68	5,72	42,00	43,60	16,00	1,85	19,46	57,80	2,31
16 B-2	CN, DT, SS	25,400	15,88	17,02	8,28	68,00	71,00	21,0	4,15/3,10	31,88	106,00	5,87

CN CHEMISCH VERNICKELT
DT DELTA-TONE
SS ROSTFREIER STAHL

* Die Zugfestigkeit des rostfreien Edelstahls auf Anfrage

Simplex

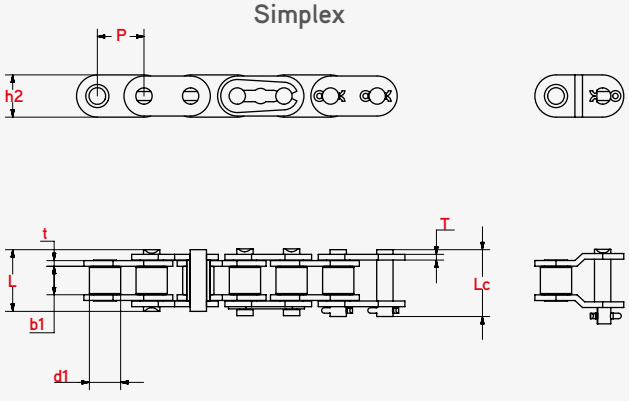

Duplex

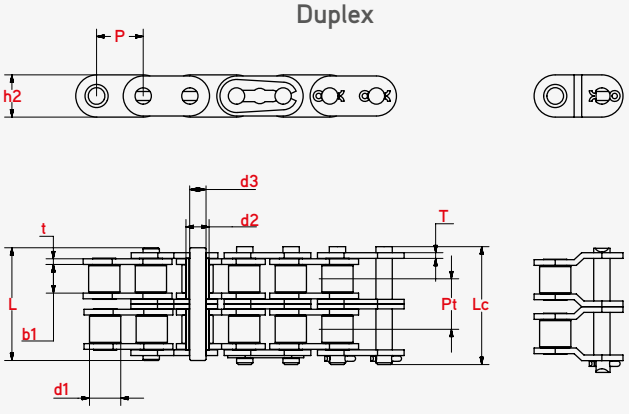



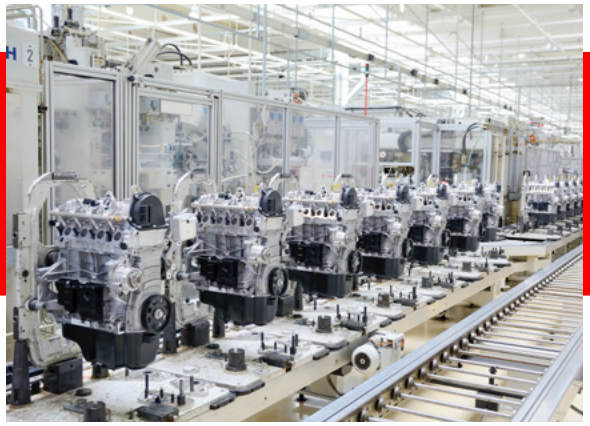

Anmerkungen:

IRIS chains

www.iris-chains.com

SINCE 1935

Polígono Ind. Erisono nº 1
20600 Eibar (Guipuzcoa) España

T +34 943 120 550
iris@iris-chains.com