IRIS chains

Cadenas de eje hueco

Las cadenas de eje hueco proporcionan una gran versatilidad de diseño.



SINCE 1935

Cadenas de eje hueco

Las cadenas de eje hueco proporcionan una gran versatilidad en el diseño para aplicaciones de transporte, y hacen posible insertar eslabones de cruce en cualquier eslabón sin desmontar la cadena. Estas cadenas se utilizan en la manipulación de cargas ligeras y en pequeños transportadores, normalmente con dos cadenas paralelas.

IRIS fabrica cadenas de ejes huecos en series americanas y europeas, de paso simple y doble, con o sin rodillos, y con o sin casquillo. La serie de paso doble se suministra sin rodillos o con rodillos de transporte. También se suministran variantes destinadas a cintas transportadoras.

Versiones en niquelado, Delta Tone y Acero Inoxidable también disponibles.

Cadenas de eje hueco sin rodillo

SERIE ISO DIN

		Paso	Diámetro rodillo	Ancho entre placas	Diámetro pasador		Profundidad placa interior	Grosor placas	Resitencia min. a la tracción	Peso por metro
DIN/ISO No.	Material	P mm	d1 max mm	b1 min mm	d2 max mm	d3 min mm	h_2 max mm	t/T max mm	Q min KN	q kg/m
08B	CS,DT,SS	12.7	8.51	7.75	6,37	4,5	11,8	1,5	59,4	0,7
08B	CS,DT,SS	12.7	8.51	7.75	6,37	4,5	11,8	1,5	44	0,7
10B	CS,DT,SS	15.88	10.16	9.65	7,2	5	15	1,6	63,8	0,9
12B	CS,DT,SS	19.05	12.07	11.70	8,22	5,75	16,5	1,85	81,4	1,1
12B	CS,DT,SS	19.05	12.07	11.70	8,22	5,75	16,5	1,85	81,4	1,1

Cadenas de eje hueco sin rodillo

SERIE ANSI

			Paso	Diámetro rodillo	Ancho entre placas	Diámetro pasador		Profundidad placa interior	Grosor placas	Resitencia min. a la tracción	Peso por metro
DIN/ISO No.	ANSI No.	Material	P mm	d1 max mm	b1 min mm	d2 max mm	d3 min mm	h_2 max mm	t/T max mm	Q min KN	q kg/m
08A-1	40	CS,DT,SS	12.7	7,95	7,85	5,63	4	12	1,5	10,64	0,36
10A-1	50	CS,DT,SS	15.88	10,16	9,4	7,03	5,15	15,09	2,03	19,36	0,58
12A-1	60	CS,DT,SS	19.05	11,91	12,7	8,31	6	18	2,42	26,13	0,85
16A-1	80	CS,DT,SS	25.4	15,88	15,75	11,4	8,05	24	3,25	47,52	1,6

CS ACERO CARBONIZADO
DT DELTA-TONE
NP NIQUELADO
SS ACERO INOXIDABLE

SERVICIOS

- Varios productos **disponibles en stock.**
- **Versiones resistentes a la corrosión disponibles.**
- **Cadenas específicas** bajo solicitud del cliente.
- **Emparejamientos** de cadenas bajo solicitud.
- **Cadenas en cualquier longitud.**
- **Asistencia técnica.**

Cadenas de eje hueco con rodillo - Paso Fijo

SERIE ISO

DIN/ISO No.	Material	Paso P mm	Diámetro rodillo d1 max mm	Ancho entre placas b1 min mm	Diámetro pasador d2 max mm	Diámetro pasador d3 min mm	Largo pasador L max mm	Largo pasador Lc max mm	Profundidad placa interior h_2 max mm	Grosor placas t/T max mm	Resistencia min. a la tracción Q min KN/lbf	Peso por metro q kg/m	Carga de rotura Acero Inox Q0 KN
08B-1 HP	CS, NP, DT, SS	12,70	8,51	7,75	6,55	4,50	16,40	17,60	11,8	1,60	11,1	0,56	12,1
10B-1 HP	CS, NP, DT, SS	15,875	10,16	9,65	7,02	5,13	19,50	20,05	14,70	1,70	10,00	0,86	11,50
12B-1 HP	CS, NP, DT, SS	19,05	12,07	11,7	8,22	5,75	23,60	24,9	16,5	1,85/2,40	14,00	1,14	18
16B-1 HP	CS, NP, DT, SS	25,40	15,88	17,02	11,50	8,20	35,30	37,00	23,2	4,00/3,10	49,00	2,26	52,2
08B-1 HP D3=4	CS, NP, DT, SS	12,70	8,51	7,75	6,3	4,50	16,80	18	12	1,60	11,1	0,62	10,60
10B-1 HP D3=4	CS, NP, DT, SS	15,875	10,16	9,5	7,2	5,00	19,08	21,3	14	2,03/1,60	10,00	0,82	14,00
12B-1 HP D3=6	CS, NP, DT, SS	19,05	12,07	11,68	8,09	6,00	22,70	23,9	16,1	1,85	14,00	0,82	16,00

SERIE ASA

DIN/ISO No.	ANSI No.	Material	Paso P mm	Diámetro rodillo d1 max mm	Ancho entre placas b1 min mm	Diámetro pasador d2 max mm	Diámetro pasador d3 min mm	Largo pasador L max mm	Largo pasador Lc max mm	Profundidad placa interior h_2 max mm	Grosor placas t/T max mm	Resistencia min. a la tracción Q min KN	Peso por metro q kg/m	Carga de rotura Acero Inox Q min KN
08A-1 HP	40 HP	CS, DT, SS	12,70	7,95	7,85	5,63	4,00	16,50	17,60	12,00	1,50	11,00	0,54	12,2
10A-1 HP	50 HP	CS, DT, SS	15,875	10,16	9,40	7,03	5,15	20,50	21,70	15,09	2,03	20,00	0,91	22,6
12A-1 HP	60 HP	CS, DT, SS	19,05	11,91	12,70	8,31	6,00	25,80	26,80	18,00	2,42	24,00	1,29	26,9
16A-1 HP	80 HP	CS, DT, SS	25,40	15,88	15,75	11,40	8,05	32,50	33,80	24,00	3,25	50,00	2,26	52

CS ACERO CARBONIZADO
DT DELTA-TONE
NP NIQUELADO
SS ACERO INOXIDABLE

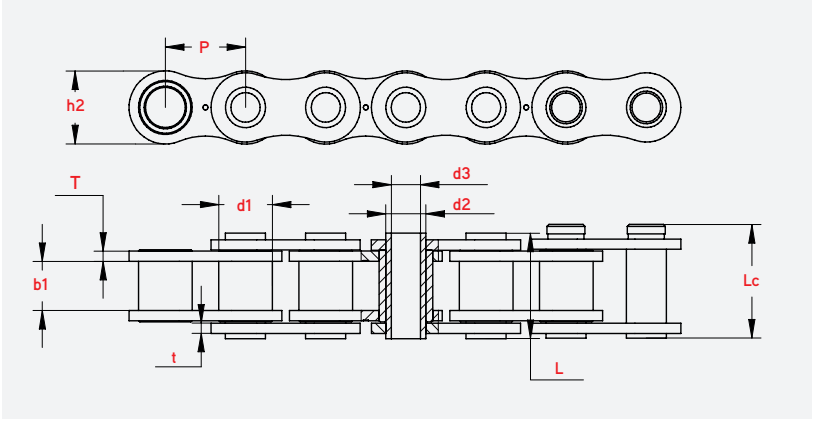

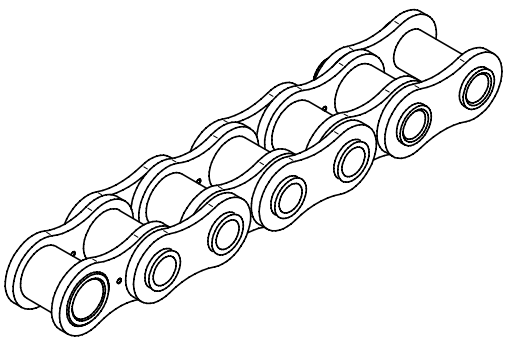

Cadenas de eje hueco de doble paso

Cadenas de eje hueco de doble paso - Malla recta - Rodillo Fijo

SERIE ASA

DIN/ISO No.	ANSI No.	Material	Paso P mm	Diámetro rodillo d1 max mm	Ancho entre placas b1 min mm	Diámetro pasador d2 max mm	Diámetro pasador d3 min mm	Largo pasador L max mm	Largo pasador Lc max mm	Profundidad placa interior h2 max mm	Grosor placas t/T max mm	Resistencia min. a la tracción Q min KN/lbf	Peso por metro q kg/m	Carga de rotura Acero Inox Q0 min KN
C208A HP	C2040 HP	CS, DT, SS	25,40	7,95	7,85	5,63	4,00	16,50	17,60	12,00	1,50	11,00	0,46	12,6
C210A HP	C2050 HP	CS, DT, SS	31,75	10,16	9,40	7,03	5,10	20,70	21,90	15,09	2,03	20,00	0,76	22,8
C212A HP	C2060 HP	CS, DT, SS	38,10	11,91	12,70	8,31	6,00	25,80	26,80	17,00	2,42	24,00	1,02	27,1
C216A HP	C2080 HP	CS, DT, SS	50,80	15,88	15,75	11,40	8,05	32,50	33,80	24,00	3,25	50,00	1,81	52

CS ACERO CARBONIZADO
DT DELTA-TONE
SS ACERO INOXIDABLE

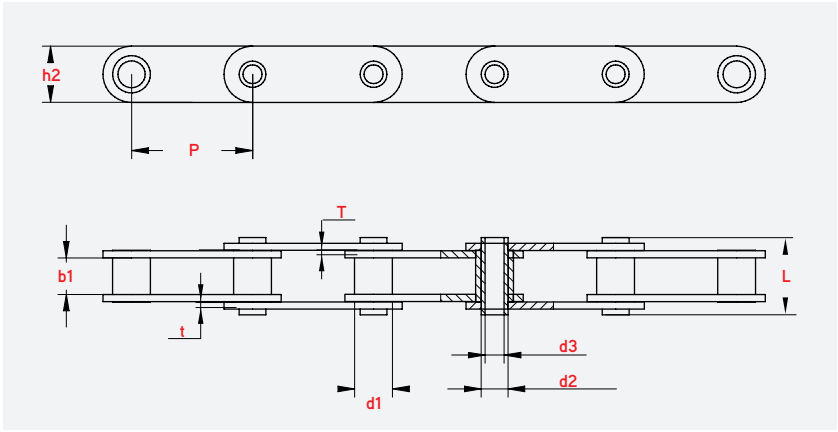

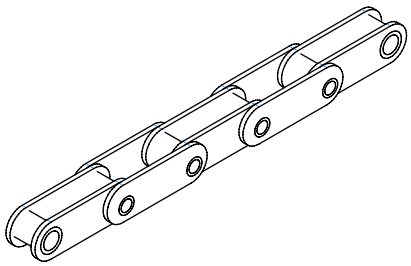



Cadena de eje hueco de doble paso - Malla recta - Rodillo Oversize

SERIE ASA

DIN/ISO No.	ANSI No.	Material	Paso P mm	Diámetro rodillo d1 max mm	Ancho entre placas b1 min mm	Diámetro pasador d2 max mm	Diámetro pasador d3 min mm	Largo pasador L max mm	Largo pasador Lc max mm	Profundidad placa interior h_2 max mm	Grosor placas t/T max mm	Resistencia min. a la tracción Q min KN/lbf	Peso por metro q kg/m	Carga de rotura Acero Inox Q min KN
C208AL HP	C2042 HP	CS, DT, SS	25,40	15,88	7,85	5,63	4,00	16,50	17,60	12,00	1,50	11,00	0,78	12,6
C210AL HP	C2052 HP	CS, DT, SS	31,75	19,05	9,53	7,22	5,12	20,50	21,80	15,00	2,03	20,40	1,25	22,8
C212AL HP	C2062 HP	CS, DT, SS	38,10	22,23	12,70	8,31	6,00	25,80	26,80	17,00	2,42	24,00	1,72	27,1
C216AL HP	C2082 HP	CS, DT, SS	50,80	28,58	15,75	11,40	8,05	32,40	33,80	24,00	3,25	50,00	2,82	52
C208ALH HP	C2042H HP	CS, DT, SS	25,40	15,88	7,85	5,63	4,00	18,80	19,90	12,00	2,03	11,00	0,95	13,2
C210ALH HP	C2052H HP	CS, DT, SS	31,75	19,05	9,53	7,22	5,12	22,10	23,40	15,00	2,42	20,40	1,44	23,5
C212ALH HP	C2062H HP	CS, DT, SS	38,10	22,23	12,70	8,31	6,00	29,20	30,20	17,00	3,25	24,00	1,99	27,60
C216ALH HP	C2082H HP	CS, DT, SS	50,80	28,58	15,75	11,40	8,05	35,70	37,00	24,00	4,00	50,00	3,34	56,5
C210ALH HP T1	C2052H HP T1	CS, DT, SS	31,75	19,05	9,40	7,03	5,12	20,00	21,50	15,30	1,85	15,00	1,21	17,3

CS ACERO CARBONIZADO
DT DELTA-TONE
SS ACERO INOXIDABLE

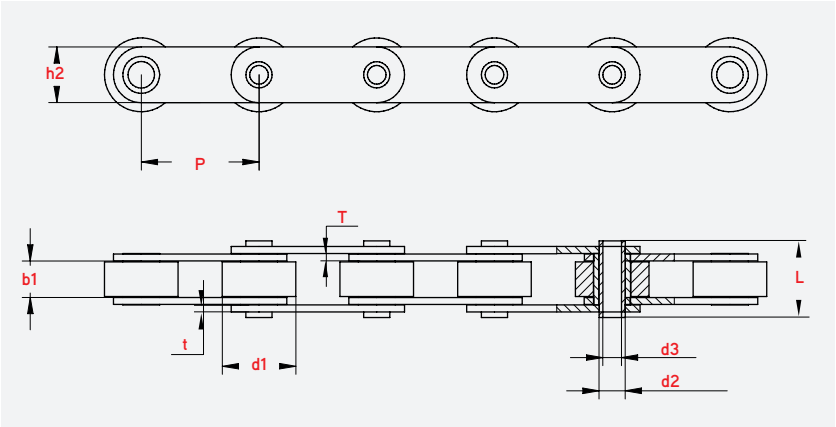

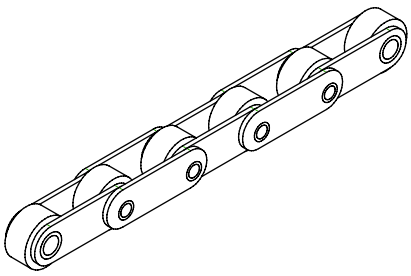

Cadenas de eje hueco

Cadenas de eje hueco para transportadores

IRIS suministra cadenas de ejes huecos que se adaptan a las necesidades de una amplia gama de aplicaciones de transportadores de lanzadera.

También hay disponibles versiones de acero inoxidable y Delta-Tone para cintas transportadoras que deben mantenerse limpias o cuando se desea facilitar el mantenimiento.

Cadenas de eje hueco - Rodillo fijo

		Paso	Diámetro rodillo	Ancho entre placas	Diámetro pasador		Largo pasador		Profundidad placa interior	Grosor placas	Resistencia min. a la tracción	Peso por metro
DIN/ISO No.	Material	P mm	d1 max mm	b1 min mm	d2 max mm	d3 min mm	L max mm	Lc max mm	h2 max mm	t/T max mm	Q min KN	q kg/m
P25.4 T1	CS, DT, SS	25,4	20,00	11,00	12,00	8,2	27	29	24	3	25	1,3
P24.4 T2	CS, DT, SS	25,4	15,88	17,02	6,5	4,2	28	30	14	2		
P35 T1	CS, DT, SS	35,0	20.00	16,00	14,00	10,2	32	34	26	3	23,5	2
P38.1 T1	CS, DT, SS	38,1	12,07	25,04	12,00	8,2	27	29	21	2,5		1,5
P41.75 T1	CS, DT, SS	41,75	17,00	20,50	11,00	8,3	36	40,7	22	3	27,00	

CS ACERO CARBONIZADO
DT DELTA-TONE
SS ACERO INOXIDABLE

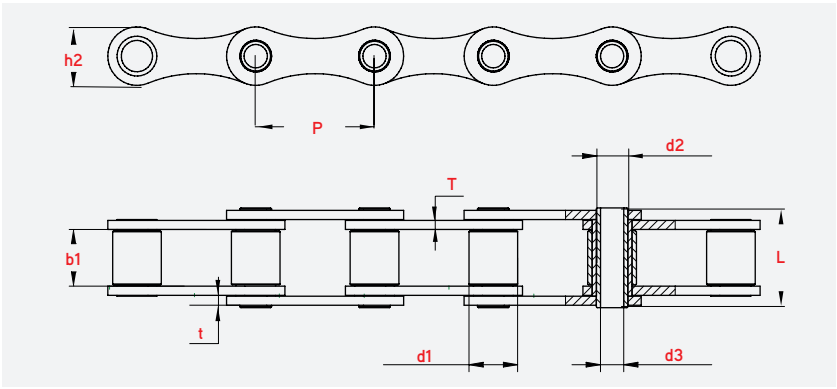

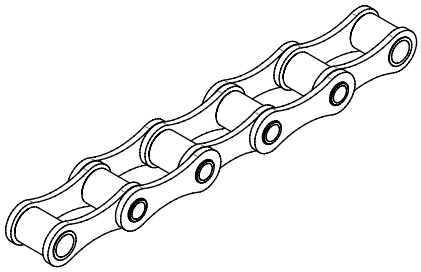

Cadenas de ejes huecos para transportadoras - Rodillo Oversize

		Paso	Diámetro rodillo	Ancho entre placas	Diámetro pasador		Largo pasador		Profundidad placa interior	Grosor placas	Resistencia min. a la tracción	Peso por metro
DIN/ISO No.	Material	P mm	d1 max mm	b1 min mm	d2 max mm	d3 min mm	L max mm	Lc max mm	h2 max mm	t/T max mm	Q min KN	q kg/m
P50 TB1	CS, DT	50	30	10	11 ,5	8,2	26,5	27,75	25,5	3	60,00	2,2
P50.8 T1	CS, DT, SS	50,8	30	10	11,5	8,2	26,5	27,75	25,5	3	60,00	2,1
P60 T1	CS, DT	60	30	10	11,5	8,2	26,5	27,75	26	3	60,00	1,5
P63 TB1	CS, DT	63	30	10	11,5	8,2	26,5	27,75	26	3	60,00	2,3
P100 TB6	CS, DT	100	30	10	11,5	8,2	26,5	27,75	25,5	3	60,00	1,5

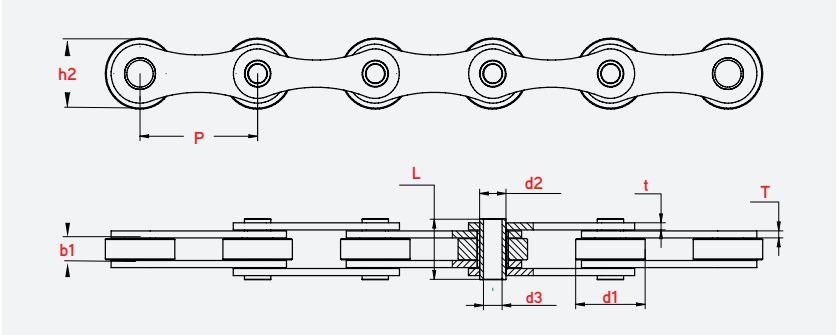

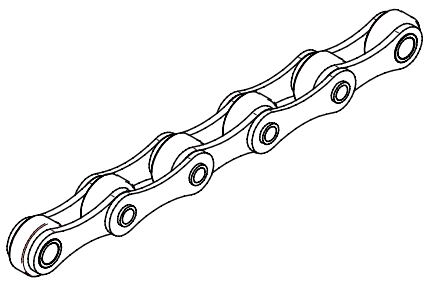

Cadenas de eje hueco para transportadores

Cadenas de eje hueco para transportadoras - Malla recta- Oversize roller type

		Paso	Diámetro rodillo	Ancho entre placas	Diámetro pasador		Largo pasador		Profundidad placa interior	Grosor placas	Resistencia min. a la tracción	Peso por metro
DIN/ISO No.	Material	P mm	d1 max mm	b1 min mm	d2 max mm	d3 min mm	L max mm	Lc max mm	h2 max mm	t/T max mm	Q min KN	q kg/m
P50 TA1	CS, DT, SS	50	25	11,5	9	6,2	25	26,5	20	2,5	25,00	1,8
P50 TA2	CS, DT	50	31	15	14	10,2	31	32,5	25	3	35,00	3
P50 TA3	CS, DT, SS	50	31	15	14	10.2	35	36	25	4	40,00	3,6
P50 TA4	CS, DT, SS	50	17	22	12	8	41	43	25	3		
P50 TA5	CS, DT, SS	50	31	15	14	10,2	31	33	25	3		
P50 TA6	CS, DT, SS	50	31	15	14	10,2	31	33	25	3		
P63 TA1	CS, DT, SS	63	30	18	14	10,2	35	37	25	3		
P70 TA1	CS, DT, SS	70	25	14	16	12,2	35,5	37,5	30	4		
P70 TA2	CS, DT, SS	70	30	15	16	12,2	36,5	38,5	35	4		
P75 TA1	CS, DT, SS	75	31	15	14	10,2	35	36	25	4	40,00	3,1
P75 TA2	CS, DT	75	31	15	14	12,2	45	46	35	4	60,00	4,6
P75 TA3	CS, DT, SS	75	28	15,5	14	8,5	37	39	35	4		
P75 TA4	CS, DT, SS	75	20	22	14	10,2	41	43	30	3		
P80 TA1	CS, DT, SS	80	42*	24	16	10,2	45,5	47,5	30	4		
P100 TA1	CS, DT, SS	100	31	15	14	10,2	35	36	25	4	40,00	2,6
P100 TA2	CS, DT	100	31	15	14	12,2	45	46	35	4	60,00	4,4
P100 TA3	CS, DT, SS	100	30	32	18	14,2	62	64	40	6		
P100 TA4	CS, DT, SS	100	30	15	16	12,2	36,5	38,5	35	4		
P100 TA5	CS, DT, SS	100	40	25	25	20,2	52	54	50	5		
P102.5 TA1	CS, DT, SS	102,5	30	15	17	8,5	37	39	40	4		
P105 TA1	CS, DT, SS	105	30	15,5	20	14,5	38	40	40	4		
P125 TA1	CS, DT, SS	125	40	22	18	102	35	36	25	4	40,00	2,4
P125TA2	CS, DT	125	40	22	18	12,2	45	46	35	4	60,00	4,2
P150 TA1	CS, DT	150	40	22	18	10,2	35	36	25	4	40,00	2,3
P150 TA2	CS, DT	150	40	22	18	12,2	45	46	35	4	60,00	4

CS ACERO CARBONIZADO
DT DELTA-TONE
SS ACERO INOXIDABLE

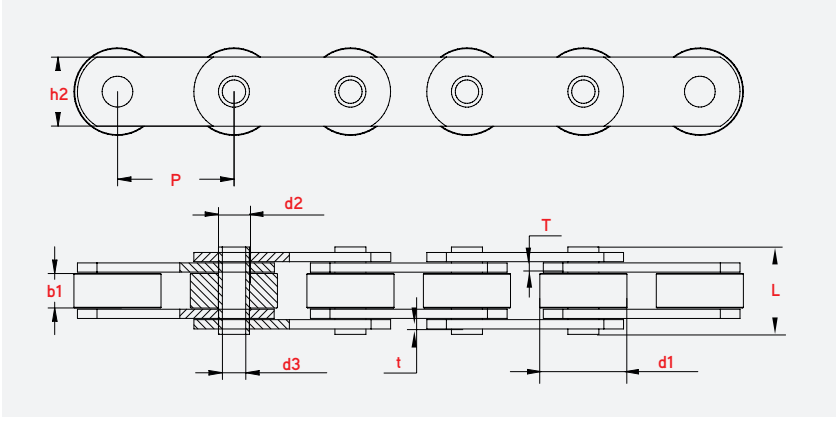

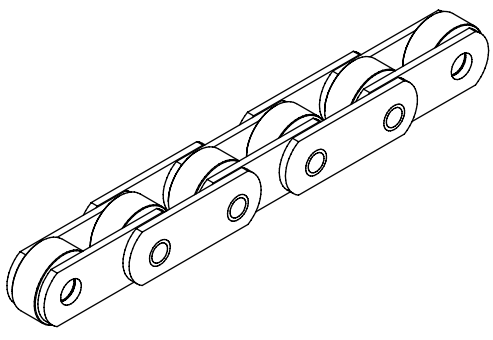

Notas:

IRIS chains

www.iris-chains.com

SINCE 1935

Polígono Ind. Erisono nº 1
20600 Eibar (Guipuzcoa) España

T +34 943 120 550
iris@iris-chains.com