IRIS chains

Cadenas transportadoras

Soluciones de transporte fiables y duraderas para aplicaciones industriales exigentes.

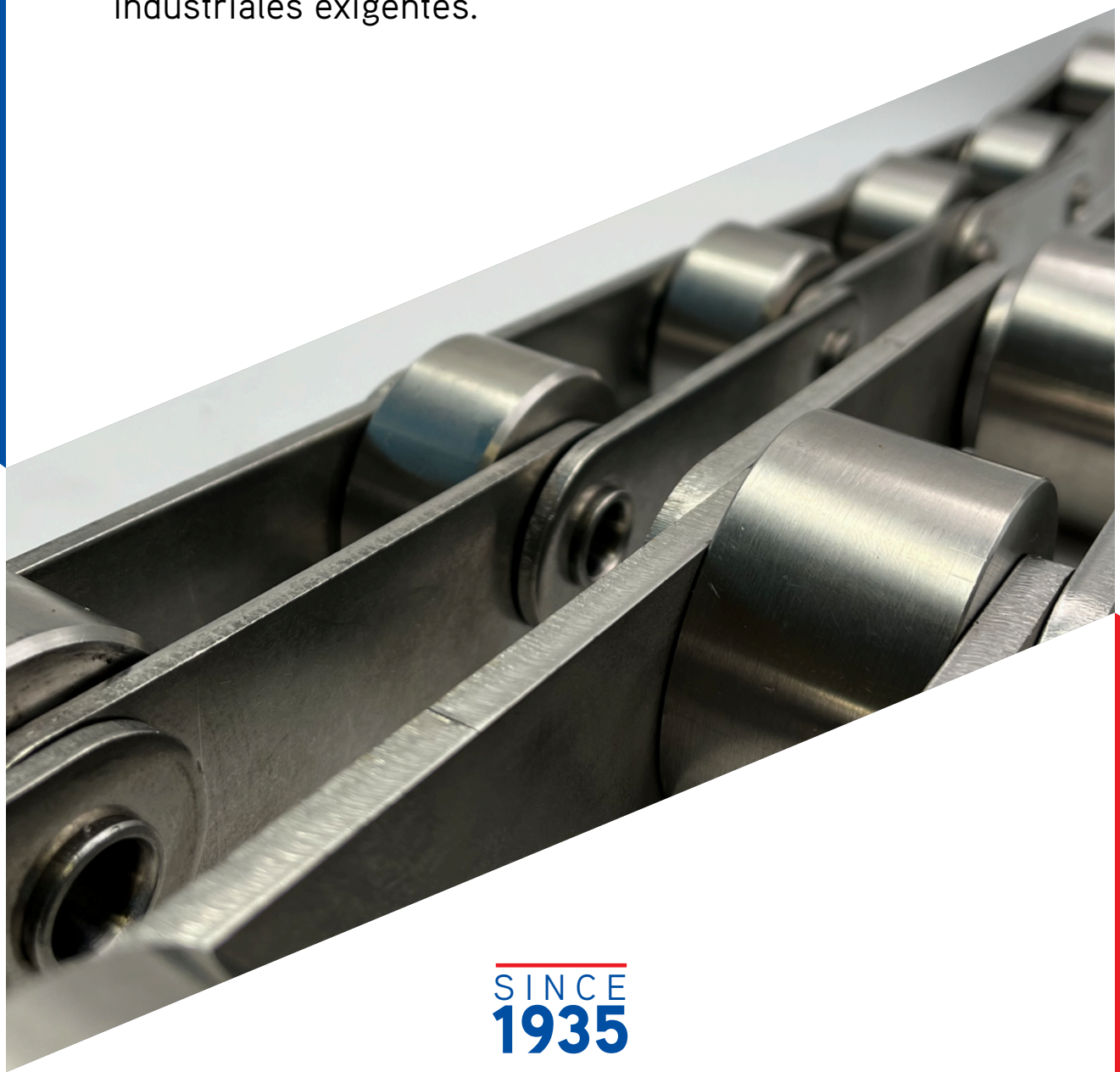

SINCE 1935

Cadenas transportadoras

Las cadenas transportadoras de Iris Chains están diseñadas para garantizar un movimiento de producto seguro, continuo y eficiente en todo tipo de líneas de transporte industrial. Gracias a nuestro know-how en diseño y fabricación de cadena, ofrecemos soluciones robustas y personalizadas que se adaptan a las necesidades específicas de cada aplicación.

Con una amplia gama de pasos, aditamentos, ejecuciones y materiales, nuestras cadenas transportadoras permiten optimizar el rendimiento de la instalación, reducir tiempos de parada y minimizar los costes de mantenimiento. El resultado es un transporte más estable, menos incidencias y una vida útil más larga de la cadena y de los componentes asociados.

SERVICIOS

- Varios productos **disponibles en stock.**
- **Versiones resistentes a la corrosión disponibles** (delta tone, acero inoxidable).
- **Cadenas especiales** bajo petición del cliente (por ejemplo, rodillos con mayor diametro).
- **Emparejamientos de cadenas** bajo solicitud.
- **Cadenas en cualquier longitud.**

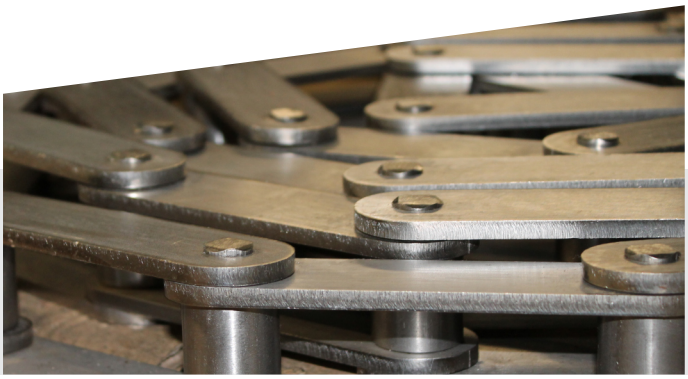



Con una dilatada experiencia en la producción de cadenas de acero inoxidable, Iris Chains ofrece cadenas transportadoras de alto rendimiento, específicamente diseñadas para su integración en equipos destinados a la protección ambiental. Asimismo, gracias a su profundo conocimiento en metalurgia y en las propiedades de distintos aceros inoxidables, Iris Chains impulsa de forma continua el desarrollo de nuevas soluciones, adaptadas a las crecientes exigencias del sector. Las condiciones operativas en instalaciones de tratamiento ambiental suelen ser altamente exigentes, caracterizadas por la exposición a aguas residuales, lodos, agentes químicos y variaciones térmicas. Estas circunstancias requieren materiales con prestaciones superiores.

A DESTACAR

- ✓ Elevada **resistencia a la corrosión.**
- ✓ **Alta resistencia** a temperaturas extremas.
- ✓ Excelente **resistencia mecánica y a la tracción.**
- ✓ **Óptima combinación** de propiedades físico-químicas.

A continuación, se presentan los principales materiales empleados por Iris Chains en la fabricación de cadenas para la industria de protección ambiental, junto con sus características técnicas más relevantes:

✓ Referencia óptima

Acero inoxidable austenítico

	Resistencia a la corrosión	Temperaturas hasta
SS 304		450 ºC
SS 309		850 ºC
SS 310S		✓1200 ºC
SS 316L	✓	450 ºC
SS 321		650 ºC

- **Características:** Resistencia a corrosión, fácil limpieza, sin óxido, soldable, duradero en humedad.
- **Sectores:** farmacia, alimentación, química, aguas, hornos, marina y pesquera.

Acero inoxidable martensítico

	Resistencia a la tracción
SS 403HT	
SS 410HT	
SS 420HT	✓

- **Características:** Mayor dureza, resistencia al desgaste y fatiga superficial.
- **Sectores:** madera, siderurgia, vidrio/cerámica, minería, reciclaje, papel, corte.

Acero inoxidable endurecido por precipitación

	Resistencia a la tracción
SS 630HT (17-4PH)	✓

- **Características:** Alta resistencia mecánica, buena corrosión y fatiga, estabilidad dimensional, menos peso/tamaño.
- **Sectores:** aeroespacial, defensa, offshore, química exigente, automatización, marina, energía.

Acero inoxidable dúplex (agua salada)

	Resistencia a la corrosión
SS 2205	✓
SS 2507	✓

- **Características:** Alta resistencia a cloruros, picadura y corrosión bajo tensión.
- **Sectores:** offshore, naval, desalinización, acuicultura, pesca, puertos, química con cloruros, energía marina.

Otros materiales utilizados en la industria medioambiental

Con autolubricante (principalmente para casquillos)
SS 329
Nitronic 60

- **Características:** Menor mantenimiento, sin lubricación periódica, evita contaminación por grasas.
- **Sectores:** alimentación, farmacia, bebidas, packaging, logística, electrónica, textil, ambientes polvorientos.

Plásticos (principalmente para rodillos y aletas)
Nylon PA6
POM (Delrin)

- **Características:** Reducen ruido y peso, evitan daños al producto, mejoran resistencia química, menor lubricación.
- **Sectores:** alimentación, packaging, logística, farmacia, aeropuertos, electrónica, cartón/

Cadenas no estandarizadas con paso métrico

Cadenas no estandarizas con paso métrico con EJES MACIZOS

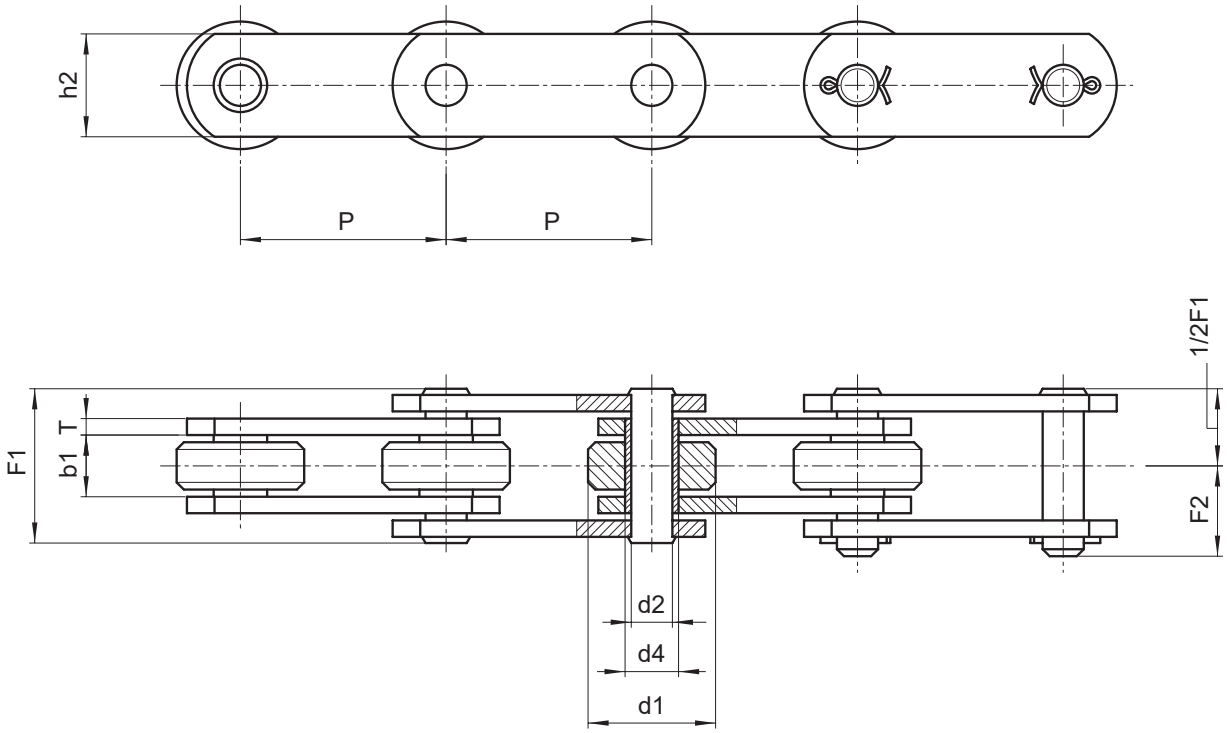

Cadena N.	P	b1	d1	d4	d2	h2	T	F1	F2	Carga de rotura	Peso cadena
	mm	mm	mm	mm	mm	mm	mm	mm	mm	N	Kg/m
90501010103000	50	11,5	25	8,4	5,7	15	2	24	14,6	16.000	1,4
90501010200000	50	11,5	25	8,4	5,7	15	3	28	16,5	18.000	1,7
90691010202000	69	11,5	25	8,4	5,7	15	3	28	16,5	18.000	1,5
90751010203000	75	11,5	25	8,4	5,7	20	3	28	16,5	18.000	1,7
90501010205000	50	11,5	25	8,4	5,7	18	2,5	26	16	18.000	1,7
90501014205000*	50	11,5	25	8,4	5,7	18	2,5	26	16	18.000	1,7
90501010206000	50	11,5	25	11	8	20	3	28	17	30.000	1,9
90501014206000*	50	11,5	25	11	8	20	3	28	17	22.000	1,9
90501010206R00	50	11,5	25	11	8	20	3	28	17	45.000	1,9
90501010400000**	50	15	31	13,2	10	23	3	33	19,5	35.000	3
90501414000001*	50	15	31	13,2	10	23	3	33	19,5	30.000	3
90751010401000	75	15	31	13,2	10	25	3	33	19,5	35.000	2,8
91001010402000	100	15	31	13,2	10	25	3	33	19,5	35.000	2,3

Diferentes alternativas:

- Rodillos en nylon, delrin etc.
- Tratamientos superficiales de galvanizado, niquelado etc.
- Con ejes salientes
- Pre-estiradas y preseleccionadas

(*) Cadena en acero INOXIDABLE
(**) Cadena con mallas en forma 8

Cadenas no estandarizadas con paso métrico

Cadenas no estandarizas con paso métrico con EJES MACIZOS

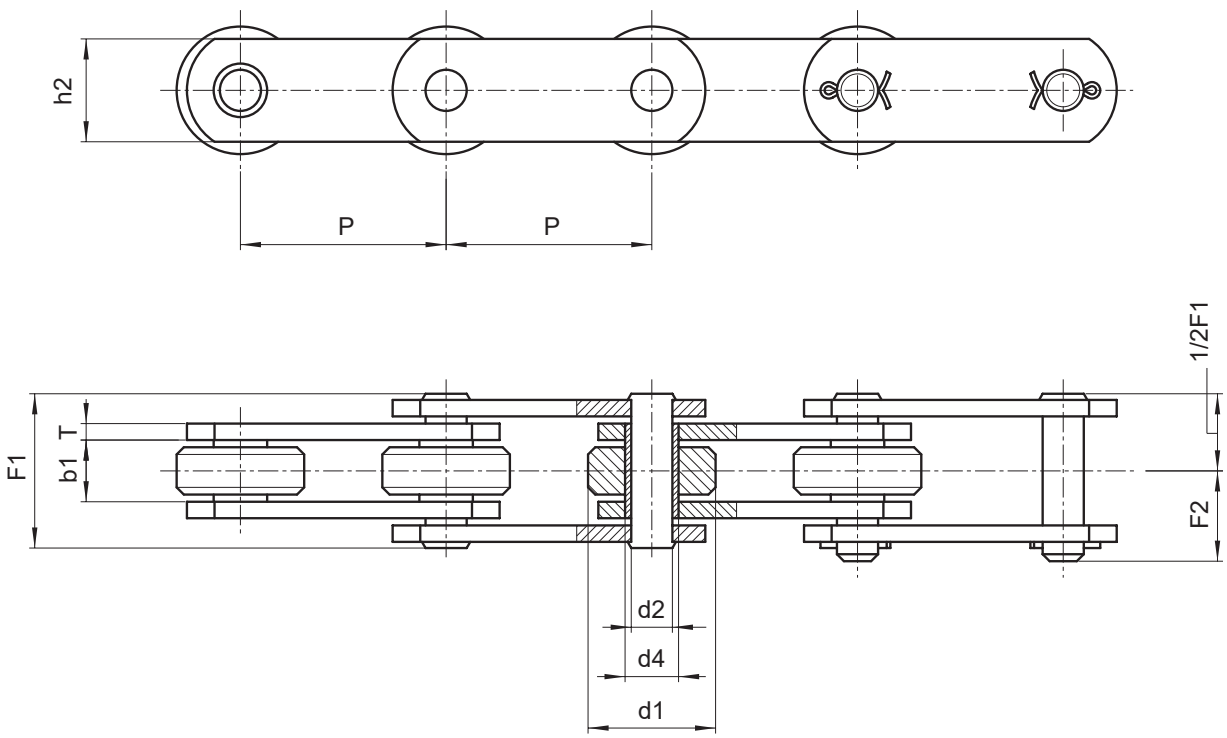

Cadena N.	P	b1	d1	d4	d2	h2	T	F1	F2	Carga de rotura	Peso cadena
	mm	mm	mm	mm	mm	mm	mm	mm	mm	N	Kg/m
90501010500000	50	15	31	13,2	10	25	4	36	21	45.000	3,9
90501010500R00	50	15	31	13,2	10	25	4	36	21	75.000	3,9
90751010501000	75	15	31	13,2	10	25	4	36	21	45.000	3,2
91001010502000	100	15	31	13,2	10	25	4	36	21	45.000	2,7
91251010503000	125	15	31	13,2	10	25	4	36	21	45.000	2,5
91501010504000	150	15	31	13,2	10	25	4	36	21	45.000	2,4
90751010701000	75	22	40	17	12	35	4	43	25	75.000	5,9
91001010703000	100	22	40	17	12	35	4	43	25	75.000	4,9
91001010174300	100	24	40	17	12	35	4	45	26	75.000	6,3
91251010704000	125	22	40	17	12	35	4	43	25	75.000	4,4
91501010704000	150	22	40	17	12	35	4	43	25	75.000	4

Diferentes alternativas:

- Rodillos en nylon, delrin etc.
- Tratamientos superficiales de galvanizado, niquelado etc.
- Con ejes salientes
- Con ejes prolongados
- Con casquillo (sin rodillo)
- Pre-estiradas y preseleccionadas

Cadenas no estandarizadas con paso métrico

Cadenas no estandarizas con paso métrico con ALETAS

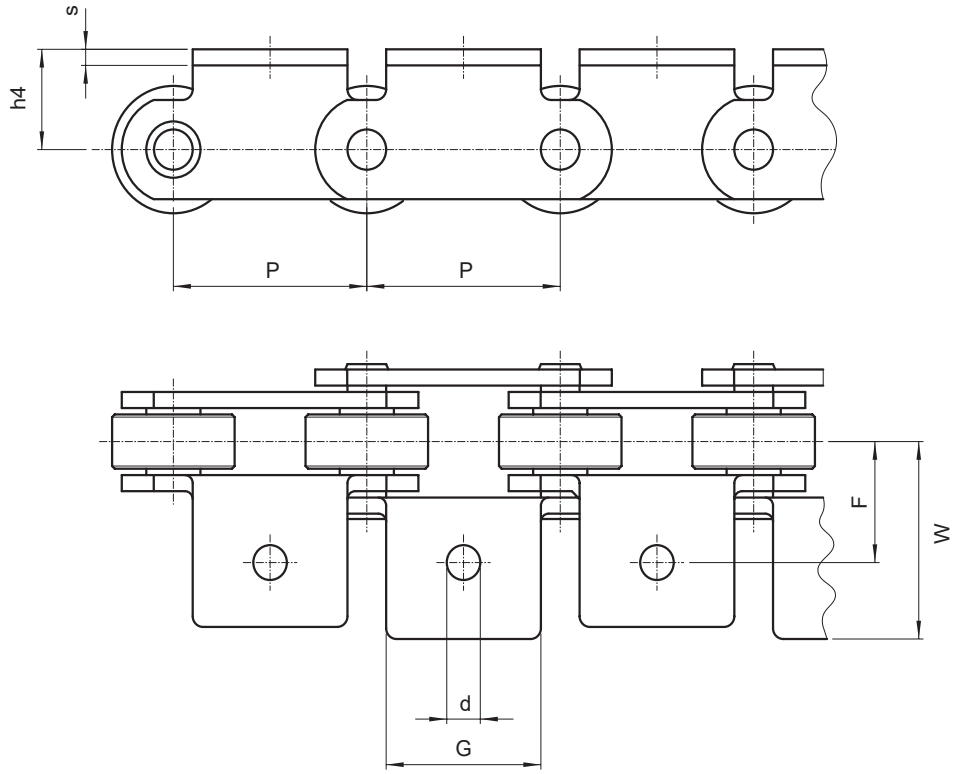

Cadena N.	P	h4	F	G	d	W	s	Peso cadena	Peso adicional aleta
	mm	mm	mm	mm	mm	mm	mm	Kg/m	Kg
90501010103000	50	25	21	41	6,5	32	2	1,4	0,023
90501010200000	50	25	24	41	6,5	34	3	1,7	0,035
90691010202000	69	27	24	66	6,5	34	3	1,5	0,050
90751010203000**	75	27	33	46	6,5	46	3	1,7	0,055
90501010205000	50	24	22	46	6,5	36	2,5	1,7	0,035
90501014205000*	50	24	22	46	6,5	36	2,5	1,7	0,035
90501010206000	50	24	23	40	6,5	38	3	1,9	0,035
90501014206000*	50	24	23	40	6,5	38	3	1,9	0,035
90501010206R00	50	24	23	40	6,5	38	3	1,9	0,035

(**) Cadena realizada sólo con aletas A101/A102

Cadenas no estandarizadas con paso métrico

Cadenas no estandarizas con paso métrico con ALETAS

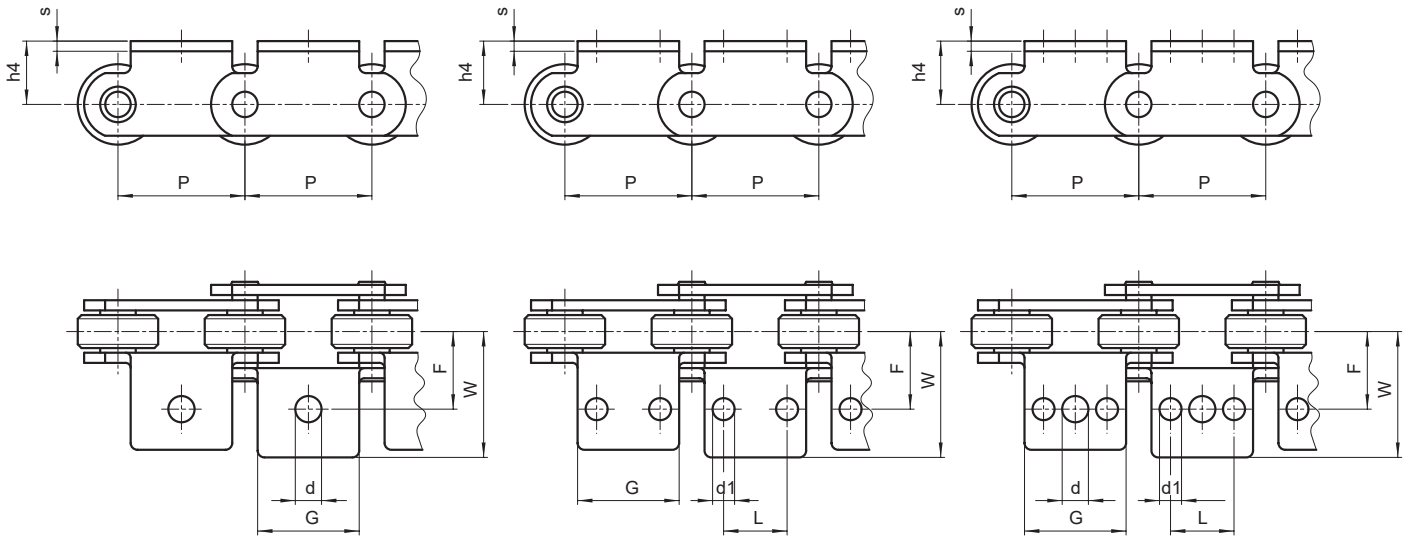

Cadena N.	Combinaciones de montaje	P	h4	F	G	d	d1	W	L	s	Peso cadena	Peso adicional aleta
		mm	mm	mm	mm	mm	mm	mm	mm	mm	Kg/m	Kg
90501010400000	todas	50	28	31	30	10	/	46	/	3	3	0,035
90501710400B01	todas	50	16,5	42	30	10	/	57	/	3	3	0,035
90501710400B02	sólo pasos externos	50	16,5	31	60	10	8,5	48,5	25	3	3	0,050
90501014400000*	todas	50	28	31	30	10	/	46	/	3	3	0,035
90751010401000■●	todas	75	30	28	60	10	9	41,5	30	3	2,8	0,060
91001010402000♦	todas	100	35	31	70	10	9	46,5	35	3	2,3	0,085
90501010500000■●	todas	50	35	32	45	10	8,5	48,5	25	4	3,9	0,070

■ Aletas con 1 agujero
● Aletas con 2 agujeros
♦ Aletas con 3 agujeros
❖ Agujero central: b=32,5

Cadenas no estandarizadas con paso métrico

Cadenas no estandarizas con paso métrico con ALETAS

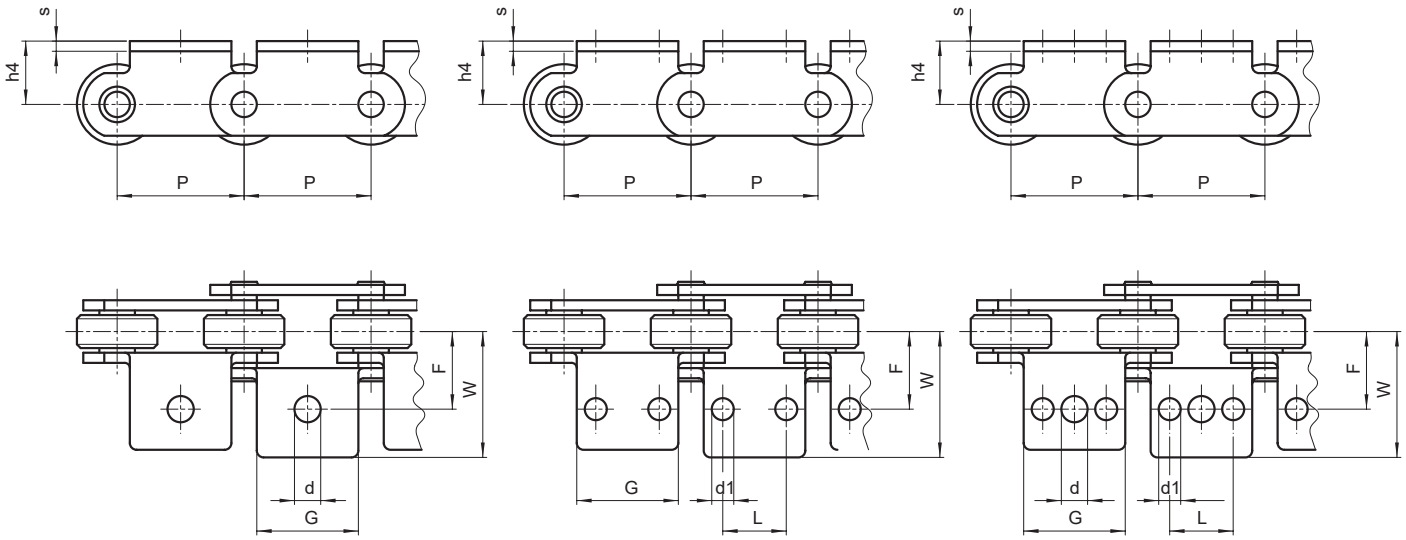

Cadena N.	Combinaciones de montaje	P	h4	F	G	d	d1	W	L	s	Peso cadena	Peso adicional aleta
		mm	mm	mm	mm	mm	mm	mm	mm	mm	Kg/m	Kg
907510105010000♦	todas	75	30	29	60	10	9	44,5	30	4	3,2	0,080
91001010502000♦	todas	100	35	32	70	10	9	48,5	35	4	2,7	0,100
912510105030000♦Δ	todas	125	35	32	70	10	9	56	35	4	2,5	0,160
915010105040000●Δ	todas	150	35	32	70	10	9	56	35	4	2,4	0,250
907510107010000●	todas	75	26	38	50	10	9	66,5	25	4	5,9	0,100
91001010703000♦	todas	100	40	38	70	10	9	58	35	4	4,9	0,140
91001010703B00♦	todas	100	26	38	70	10	9	66,5	35	4	4,9	0,120
91001010174300■	todas	100	26	38	70	16,5	/	73	35	4	6,3	0,140
912510107040000♦	todas	125	26	40	100	10	9	62,5	70	4	4,4	0,150
915010107040000●	todas	150	26	40	100	10	9	56,5	50	4	4	0,180

■ Aletas con 1 agujero
● Aletas con 2 agujeros
♦ Aletas con 3 agujeros
Δ Aletas soldados
❖ Agujero central: b=32,5

Cadenas no estandarizadas con paso métrico

Cadenas no estandarizas con paso métrico con EJES HUECOS

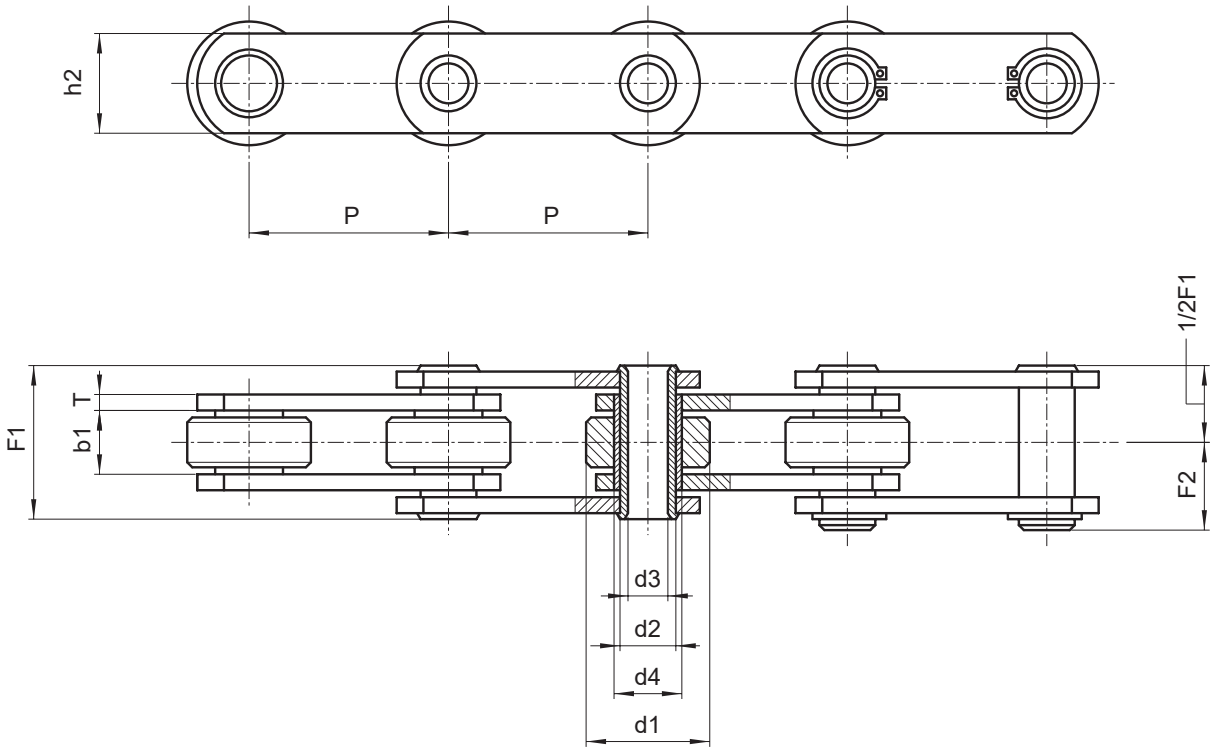

Cadena N.	P	b1	d1	d4	d2	d3	h2	T	F1	F2	Carga de rotura	Peso cadena
	mm	mm	mm	mm	mm	mm	mm	mm	mm	mm	N	Kg/m
90501011025000	50	11,5	25	11	9	6,2	20	2,5	25	14	25.000	1,8
90501011025000*	50	11,5	25	11	9	6,2	20	2,5	25	14	25.000	1,8
90501500P00021**	50	15	31	17	14	10,2	25	3	31	17	35.000	3
90501500P00001	50	15	31	17	14	10,2	25	3	31	17	35.000	3
90501010500C00	50	15	31	17	14	10,2	25	4	35	18,5	40.000	3,6
90501010500CRP***	50	15	31	17	14	10,2	25	4	35	18,5	65.000	3,6
90501014500C00*	50	15	31	17	14	10,2	25	4	35	20	40.000	3,6
90751500501C00	75	15	31	17	14	10,2	25	4	35	18,5	40.000	3,1
90751500501C00*	75	15	31	17	14	10,2	25	4	35	20	40.000	3,1
91001500502C00	100	15	31	17	14	10,2	25	4	35	18,5	40.000	2,6

Diferentes alternativas:

- Rodillos en nylon, delrin etc.
- Tratamientos superficiales de galvanizado, niquelado etc.
- Con ejes salientes
- Con casquillo (sin rodillo)
- Con ejes prolongado
- Pre-estiradas y preseleccionadas

(*) Cadena en acero INOXIDABLE
(**) Cadena con mallas en forma 8
(***) Pre-estirada y preseleccionada

Cadenas no estandarizadas con paso métrico

Cadenas no estandarizas con paso métrico con EJES HUECOS

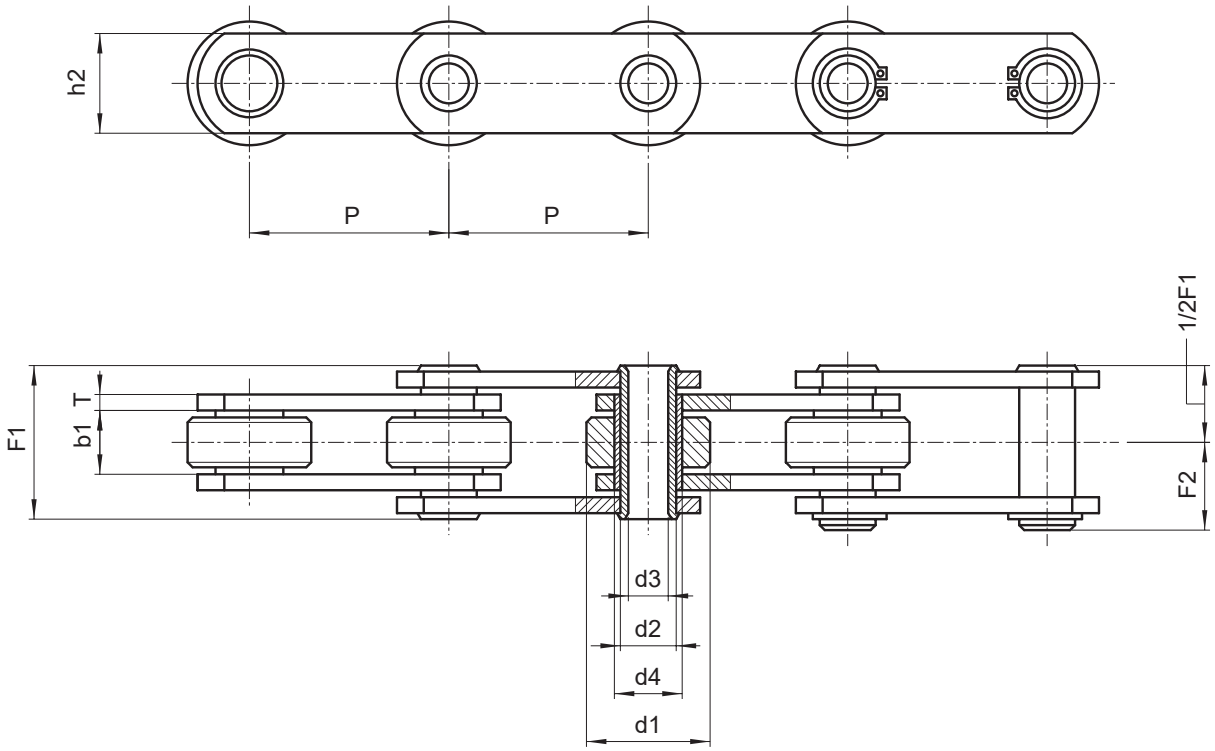

Cadena N.	P	b1	d1	d4	d2	d3	h2	T	F1	F2	Carga de rotura	Peso cadena
	mm	mm	mm	mm	mm	mm	mm	mm	mm	mm	N	Kg/m
91001500502C00*	100	15	31	17	14	10,2	25	4	35	20	40.000	2,6
91251500503C00	125	15	31	17	14	10,2	25	4	35	18,5	40.000	2,4
91251504503C00*	125	15	31	17	14	10,2	25	4	35	20	40.000	2,4
91501500504C00	150	15	31	17	14	10,2	25	4	35	18,5	40.000	2,3
90751500701C00	75	22	40	23	18	12,2	35	4	45	23,5	60.000	4,6
91001500703C00	100	22	40	23	18	12,2	35	4	45	23,5	60.000	4,4
91001500703CR0	100	22	40	23	18	12,2	35	4	45	23,5	75.000	4,4
91251500704C00	125	22	40	23	18	12,2	35	4	45	23,5	60.000	4,2
91251500704CR0	125	22	40	23	18	12,2	35	4	45	23,5	75.000	4,2
91501500705C00	150	22	40	23	18	12,2	35	4	45	23,5	60.000	4
91501500705CR0	150	22	40	23	18	12,2	35	4	45	23,5	75.000	4

Diferentes alternativas:

- Rodillos en nylon, delrin etc.
- Tratamientos superficiales de galvanizado, niquelado etc.
- Con ejes salientes
- Con casquillo (sin rodillo)
- Con ejes prolongado
- Pre-estiradas y preseleccionadas

(*) Cadena en acero INOXIDABLE
(**) Cadena con mallas en forma 8

Cadenas no estandarizadas con paso métrico

Cadenas no estandarizas con paso métrico con MALLAS ALTAS

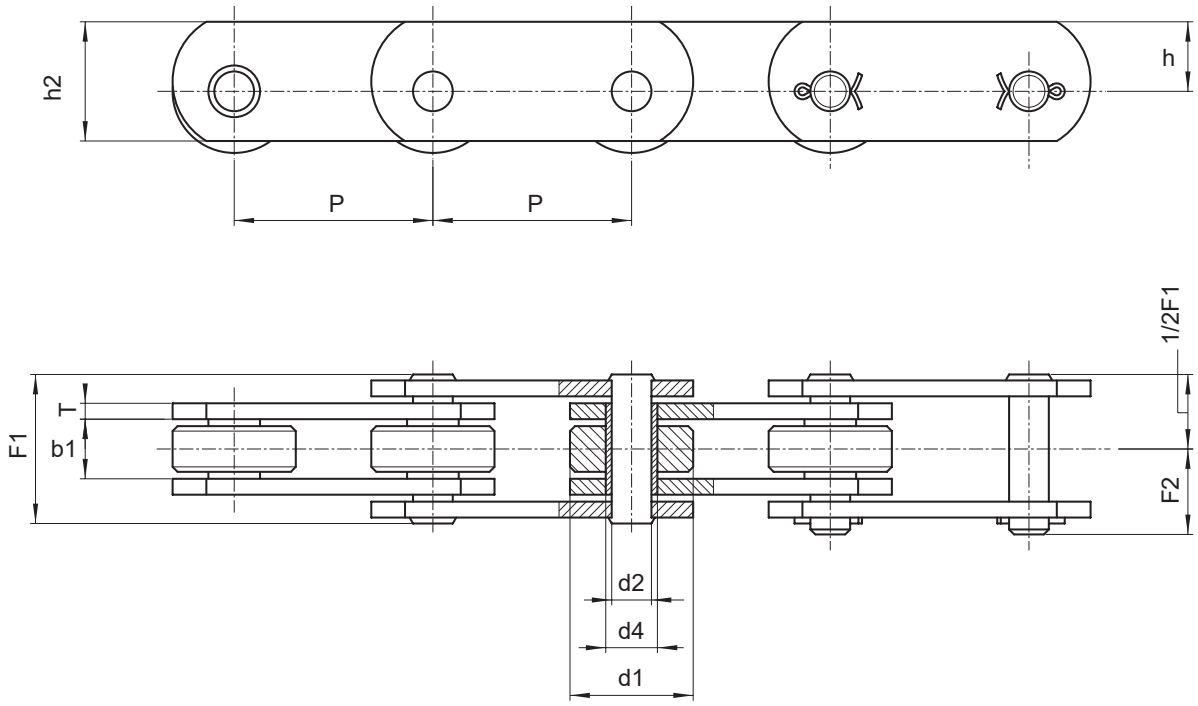

	P	b1	d1	d4	d2	h2	h	T	F1	F2	Carga de rotura	Peso cadena
Cadena N.	mm	mm	mm	mm	mm	mm	mm	mm	mm	mm	N	Kg/m
90501010350Z00**	50	11,5	18	8,4	5,7	17,5	10	2,5	25,5	15,5	18.000	1,25
90501010351000	50	11,5	25	8,4	5,7	25	16,5	2	24	15	16.000	2
90501010352000	50	15	31	13,2	10	30	17,5	4	36	21	45.000	4,5
90501014352000*	50	15	31	13,2	10	30	17,5	4	36	21	45.000	4,5
90751010353000	75	15	31	13,2	10	30	17,5	4	36	21	45.000	3,8
90751010353000*	75	15	31	13,2	10	30	17,5	4	36	21	45.000	3,8
91001010353000	100	15	31	13,2	10	30	17,5	4	36	21	45.000	3,5
91001014353000*	100	15	31	13,2	10	30	17,5	4	36	21	45.000	3,5

Diferentes alternativas:

- Rodillos en nylon, delrin etc.
- Tratamientos superficiales de galvanizado, niquelado etc.
- Con ejes prolongados
- Pre-estiradas y preseleccionadas

(*) Cadena en acero INOXIDABLE
(**) Cadena galvanizada

Cadenas no estandarizadas con paso métrico

Cadenas no estandarizas con paso métrico con EJES HUECOS

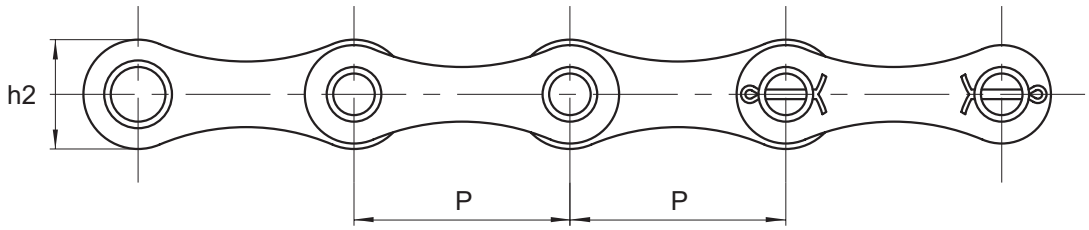

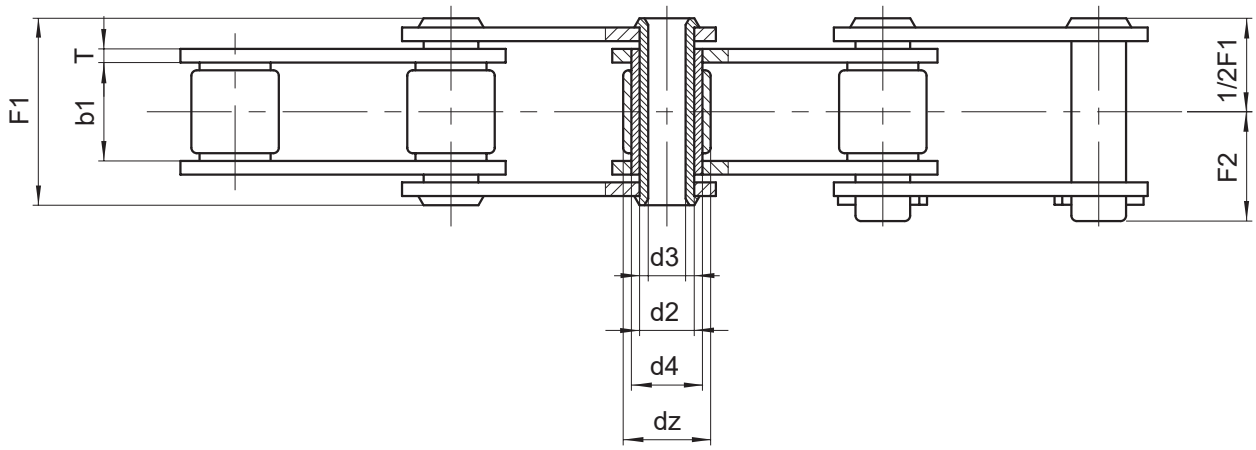

	P	b1	dz	d4	d2	d3	h2	T	F1	F2	Carga de rotura	Peso cadena
Cadena N.	mm	mm	mm	mm	mm	mm	mm	mm	mm	mm	N	Kg/m
90411500000900	41,75	20,5	17	13,8	11	8,3	22	3	36	22,7	27.000	1,5
90411504000900*	41,75	20,5	17	13,8	11	8,3	22	3	36	22,7	13.500	1,5
90411500RZ0000**	41,75	20,5	17	13,8	11	8,3	25	3	36	22,7	35.000	1,9
90411500RBZ000**	41,75	20,5	17	13,8	11	8,3	25	3	36	22,7	50.000	1,9

Diferentes alternativas:

- Rodillos en nylon, delrin etc.
- Tratamientos superficiales de galvanizado, niquelado etc.
- Con pernos salientes
- Pre-estiradas y preseleccionadas

(*) Cadena en acero INOXIDABLE
(**) Cadena galvanizada

Cadenas no estandarizadas con paso métrico

Cadenas no estandarizas con paso métrico con EJES HUECOS

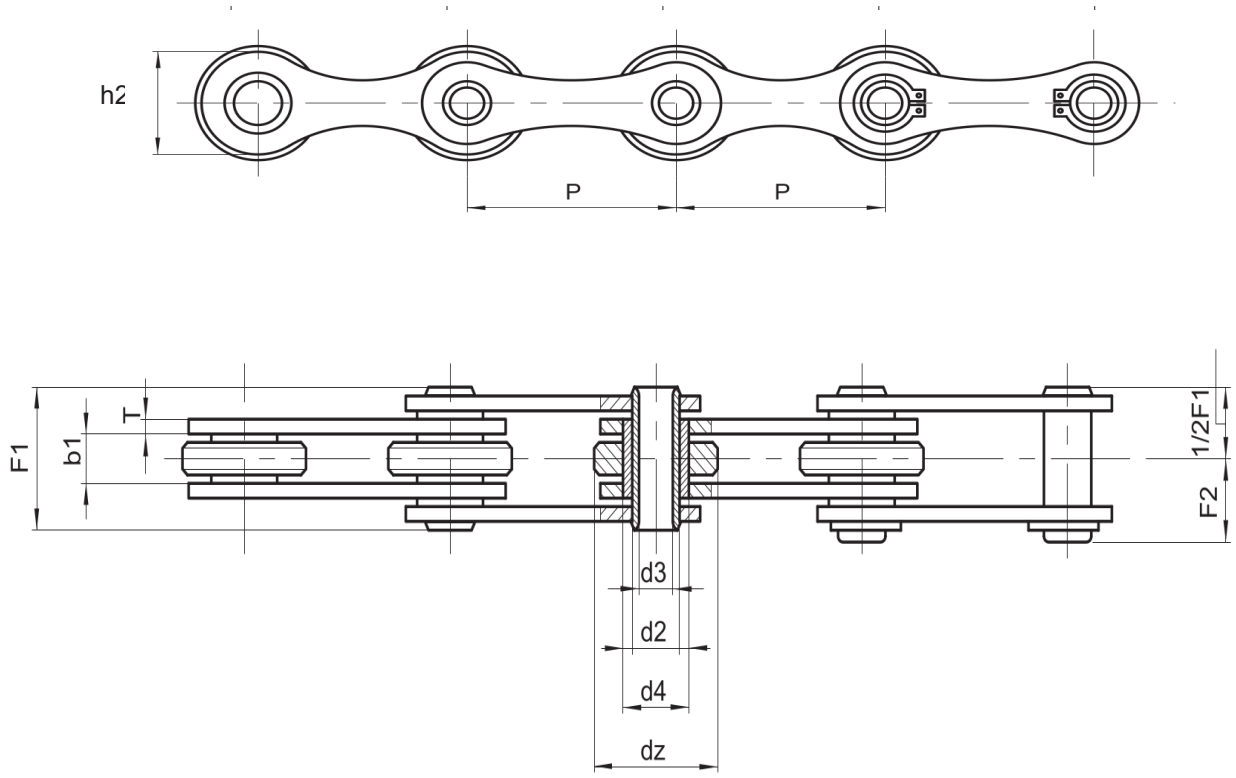

Cadena N.	P	b1	dz	d4	d2	d3	h2	T	F1	F2	Carga de rotura	Peso cadena
	mm	mm	mm	mm	mm	mm	mm	mm	mm	mm	N	Kg/m
90501102610900	50	10	30	16	11,5	8,2	25,5	3	26,5	14,5	60.000	2,2
90511100600900	50,8	10	30	16	11,5	8,2	25,5	3	26,5	14,5	60.000	2,1
90511104600900*	50,8	10	30	16	11,5	8,2	25,5	3	26,5	14,5	32.000	2,1
90601500P00002	60	10	30	16	11,5	8,2	26	3	26,5	14,5	60.000	1,5
90631103604900	63	10	30	16	11,5	8,2	26	3	26,5	14,5	60.000	2,3
91001102630900	100	10	30	16	11,5	8,2	25,5	3	26,5	14,5	60.000	1,5

Diferentes alternativas:

- Rodillos en nylon, delrin etc.
- Tratamientos superficiales de galvanizado, niquelado etc.
- Con pernos salientes
- Pre-estiradas y preseleccionadas

(*) Cadena en acero INOXIDABLE
(**) Cadena galvanizada

Cadenas no estandarizadas con paso métrico

Cadenas no estandarizas con paso métrico con ALETAS

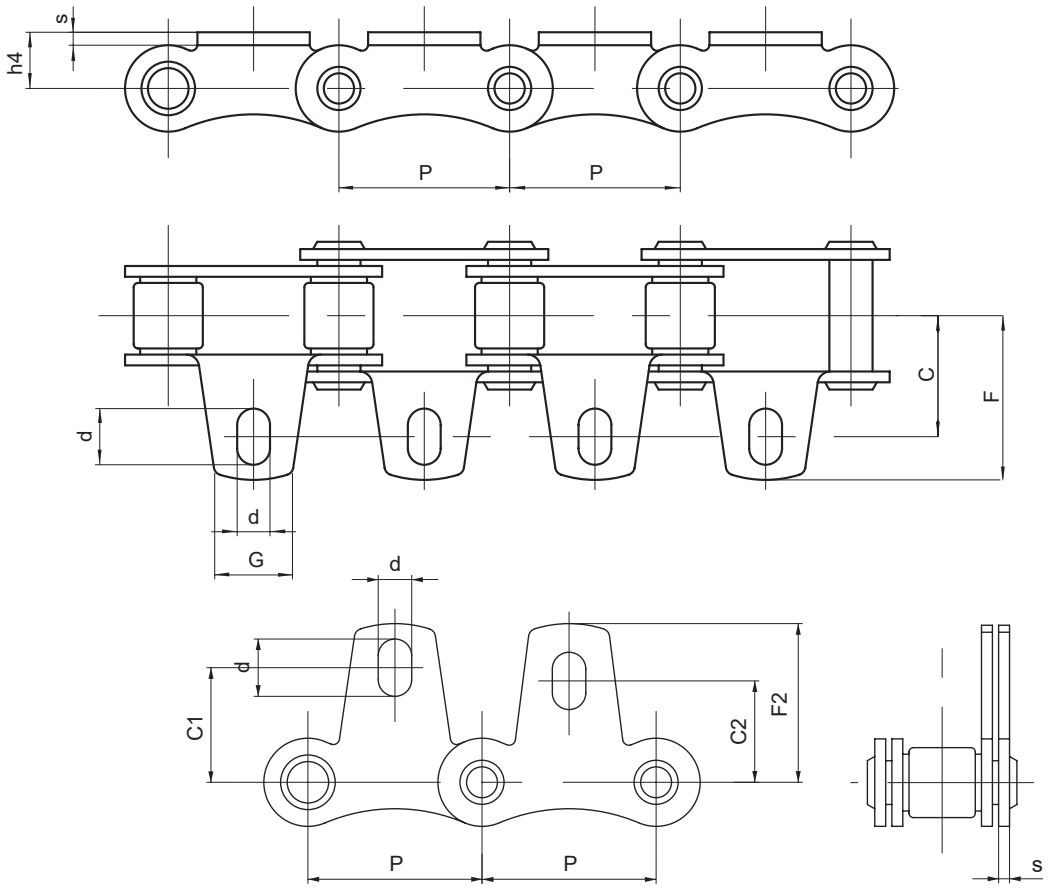

	P	h4	c	C1	C2	G	d	F	F2	s	Peso cadena	Peso adicional aleta
Cadena N.	mm	mm	mm	mm	mm	mm	mm	mm	mm	mm	Kg/m	Kg
90501010206000	50	13,5	30	29	25	19	14-8,3	43,5	39,5	3	1,5	0,020
90411504000900	50,8	13,5	30	29	25	19	14-8,3	43,5	39,5	3	1,5	0,020

Cadenas transportadoras Serie M

Serie M

Cadenas de transportadoras serie ISO 1977 DIN 8167 (Serie M) con EJES MACIZOS

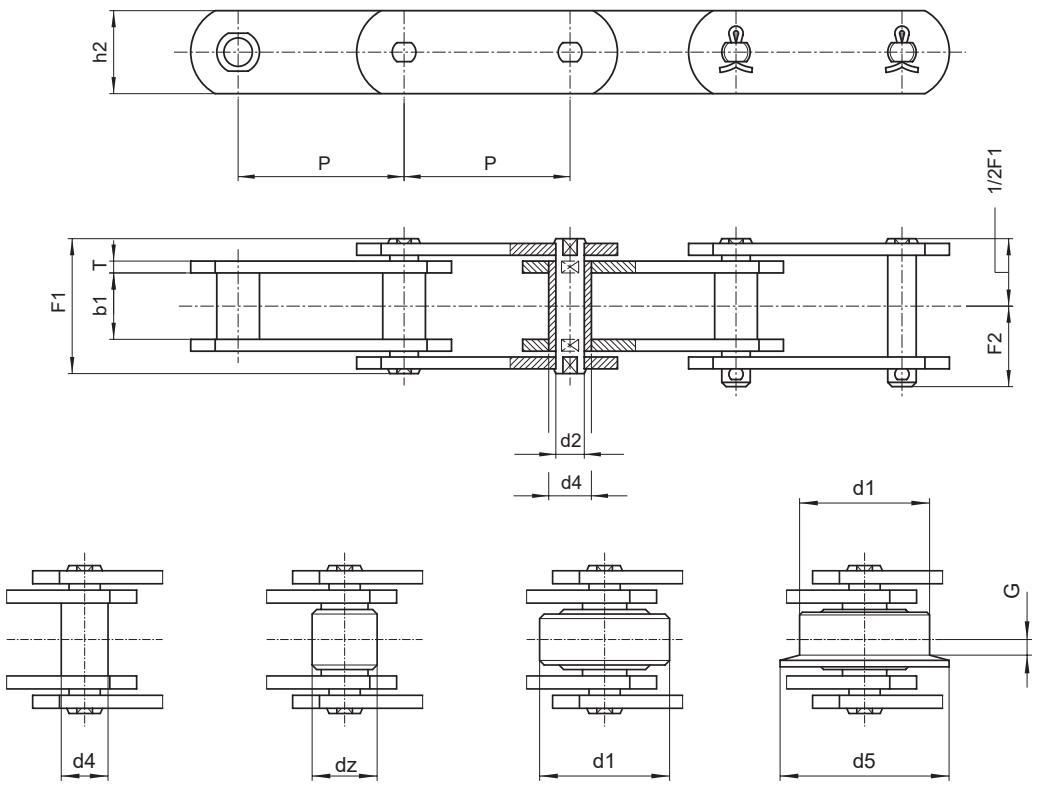

Tipo A | Tipo B | Tipo C | Tipo D

	P	b1	dz	d1	d5	G	d4	d2	h2	T	F1	F2	Carga de rotura		Peso cadena Kg/m			
Cadena N.	mm	mm	mm	mm	mm	mm	mm	mm	mm	mm	mm	mm	N	N*	tipo A	tipo B	tipo C	tipo D
M 20	40	16	12,5	25	32	3,5	9	6	18	2,5	33	19	20.000	32.000	1,1	1,3	2,4	2,5
	50	"	"	"	"	"	"	"	"	"	"	"	"	"	1,01	1,3	2	2,1
	63	"	"	"	"	"	"	"	"	"	"	"	"	"	0,99	1,2	1,8	1,9
	80	"	"	"	"	"	"	"	"	"	"	"	"	"	0,9	1,1	1,6	1,6
M 28	50	18	15	30	36	4	10	7	20	3	36	20,5	28.000	42.000	1,6	1,9	3,3	3,4
	63	"	"	"	"	"	"	"	"	"	"	"	"	"	1,5	1,7	2,8	2,9
	80	"	"	"	"	"	"	"	"	"	"	"	"	"	1,4	1,6	2,5	2,6
	100	"	"	"	"	"	"	"	"	"	"	"	"	"	1,3	1,5	2,1	2,2
M 40	63	20	18	36	45	4,5	11	8	25	4	40,5	24	40.000	60.000	2,25	2,6	4,4	4,6
	80	"	"	"	"	"	"	"	"	"	"	"	"	"	2	2,3	3,7	3,9
	100	"	"	"	"	"	"	"	"	"	"	"	"	"	1,9	2,1	3,2	3,4
	125	"	"	"	"	"	"	"	"	"	"	"	"	"	1,8	2	2,9	3

(*) Carga de rotura con mallas templadas

Diferentes alternativas:

- Rodillos en nylon, delrin etc.
- Con ejes salientes
- Pre-estiradas y preseleccionadas
- En acero INOXIDABLE
- Tratamientos superficiales de galvanizado, niquelado etc.

Cadenas transportadoras Serie M

Serie M

Cadenas de transportadoras serie ISO 1977 DIN 8167 (Serie M) con EJES MACIZOS

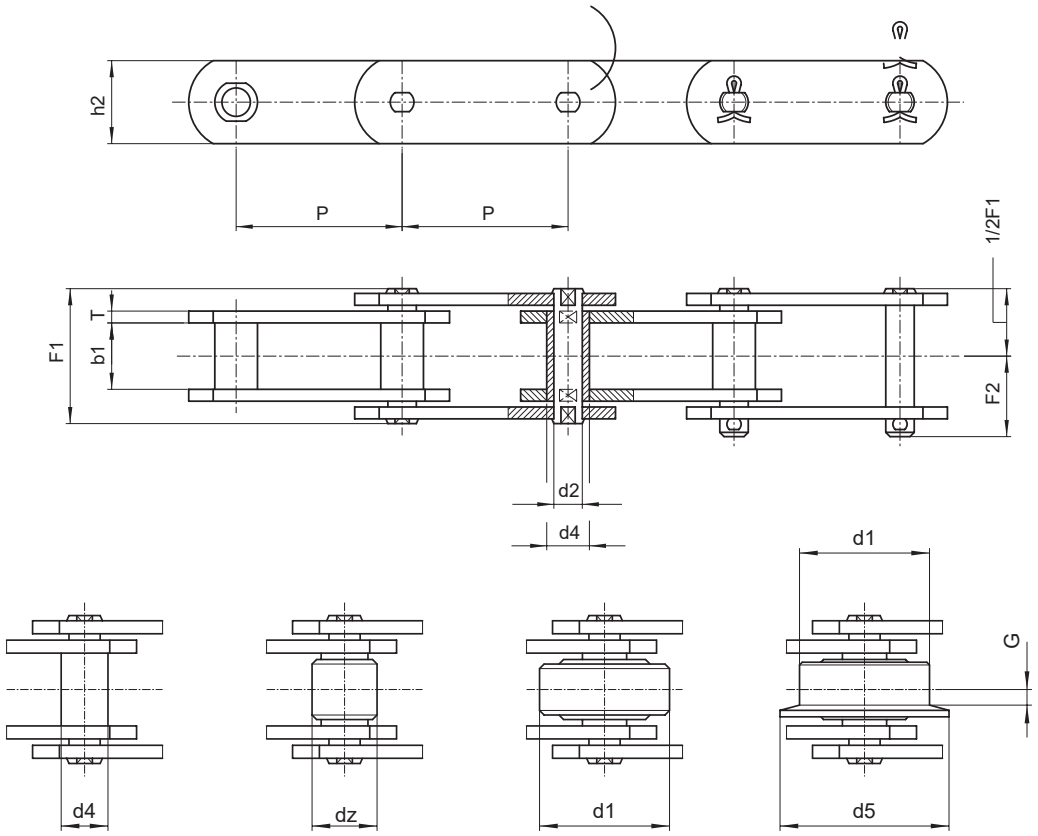

Tipo A Tipo B Tipo C Tipo D

	P	b1	dz	d1	d5	G	d4	d2	h2	T	F1	F2	Carga de rotura		Peso cadena Kg/m			
Cadena N.	mm	mm	mm	mm	mm	mm	mm	mm	mm	mm	mm	mm	N	N*	tipo A	tipo B	tipo C	tipo D
M 56	63	24	21	42	50	7	15	10	30	4	45	26	56.000	85.000	3,4	3,9	6,8	7,2
	80	"	"	"	"	"	"	"	"	"	"	"	"	"	3	3,4	5,7	6
	100	"	"	"	"	"	"	"	"	"	"	"	"	"	2,8	3,1	5	5,2
	125	"	"	"	"	"	"	"	"	"	"	"	"	"	2,6	2,9	4,4	4,5
	160	"	"	"	"	"	"	"	"	"	"	"	"	"	2,54	2,7	3,9	4,1
M 80	80	28	25	50	60	7	18	12	35	5	54,5	30,5	80.000	125.000	4,7	5,4	9,2	9,4
	100	"	"	"	"	"	"	"	"	"	"	"	"	"	4,3	4,8	7,9	8
	125	"	"	"	"	"	"	"	"	"	"	"	"	"	4	4,4	6,9	7
	160	"	"	"	"	"	"	"	"	"	"	"	"	"	3,7	4	6	6,1
	200	"	"	"	"	"	"	"	"	"	"	"	"	"	3,5	3,8	5,3	5,4
M 112	80	32	30	60	75	7,5	21	15	40	6	63	36	112.000	175.000	6,8	8	14	14,7
	100	"	"	"	"	"	"	"	"	"	"	"	"	"	6,2	7,2	12	12,5
	125	"	"	"	"	"	"	"	"	"	"	"	"	"	5,7	6,5	10,4	10,8
	160	"	"	"	"	"	"	"	"	"	"	"	"	"	5,3	5,9	9	9,3
	200	"	"	"	"	"	"	"	"	"	"	"	"	"	5	5,5	7,9	8,2

(*) Carga de rotura con mallas templadas

Diferentes alternativas:

- Rodillos en nylon, delrin etc.
- Con ejes salientes
- Pre-estiradas y preseleccionadas
- En acero INOXIDABLE
- Tratamientos superficiales de galvanizado, niquelado etc.

Cadenas transportadoras Serie M

Serie M

Cadenas de transportadoras serie ISO 1977 DIN 8167 (Serie M) con EJES MACIZOS

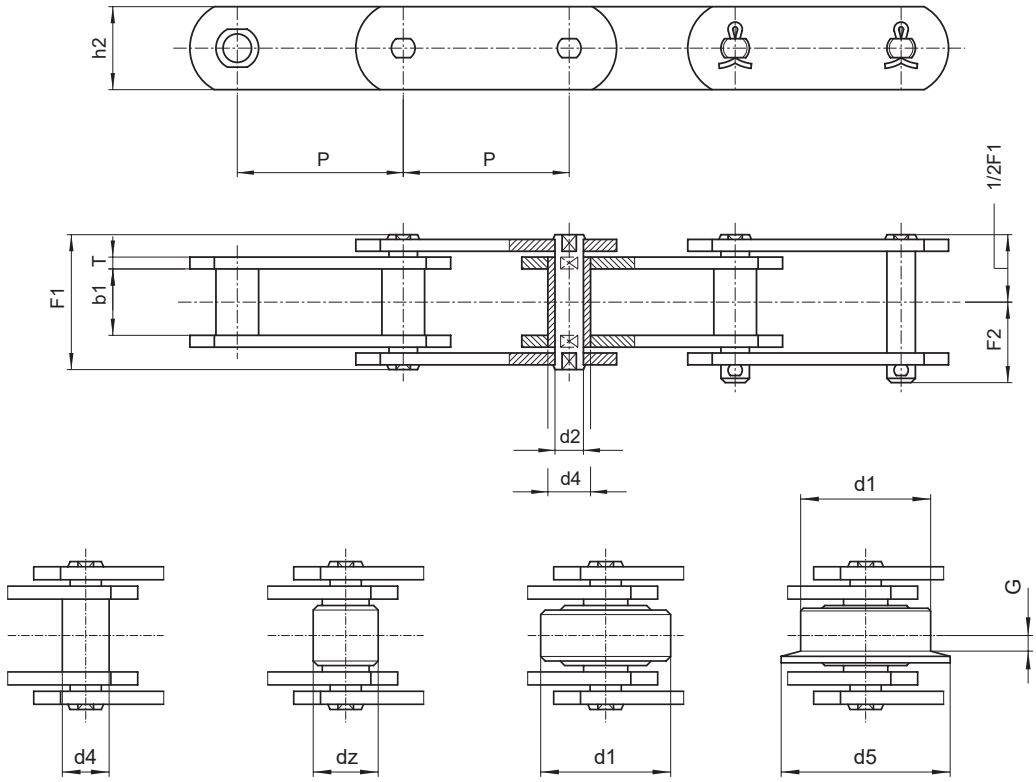

Tipo A | Tipo B | Tipo C | Tipo D

	P	b1	dz	d1	d5	G	d4	d2	h2	T	F1	F2	Carga de rotura		Peso cadena Kg/m			
Cadena N.	mm	mm	mm	mm	mm	mm	mm	mm	mm	mm	mm	mm	N	N*	tipo A	tipo B	tipo C	tipo D
M 160	100	37	36	70	90	8,5	25	18	50	7	72	41,5	160.000	260.000	9,7	11,2	18,9	20,2
	125	"	"	"	"	"	"	"	"	"	"	"	"	"	8,9	10	16,3	18,1
	160	"	"	"	"	"	"	"	"	"	"	"	"	"	8,2	9,1	14	15,4
	200	"	"	"	"	"	"	"	"	"	"	"	"	"	7,6	8,4	12,2	13,4
	250	"	"	"	"	"	"	"	"	"	"	"	"	"	7,3	7,9	11	12
M 224	125	43	42	85	105	10	30	21	60	8	84	47	224.000	340.000	13	14,8	25,8	26,6
	160	"	"	"	"	"	"	"	"	"	"	"	"	"	12	13,4	22	22,7
	200	"	"	"	"	"	"	"	"	"	"	"	"	"	11	12,1	19	19,5
	250	"	"	"	"	"	"	"	"	"	"	"	"	"	10,3	11,2	16,7	17,1
	315	"	"	"	"	"	"	"	"	"	"	"	"	"	9,8	10,5	14,9	15,2
M 315	160	48	50	100	124	10,5	36	25	70	10	97	55	315.000	520.000	18,3	20,4	33,3	34,6
	200	"	"	"	"	"	"	"	"	"	"	"	"	"	16,7	18,4	28,7	29,7
	250	"	"	"	"	"	"	"	"	"	"	"	"	"	15,6	17	25,2	26
	315	"	"	"	"	"	"	"	"	"	"	"	"	"	14,6	15,7	22,3	22,9
	400	"	"	"	"	"	"	"	"	"	"	"	"	"	13,9	14,8	20	20,5

Cadenas transportadoras Serie M

Serie M

Cadenas de transportadoras serie ISO 1977 DIN 8167 (Serie M) con EJES MACIZOS

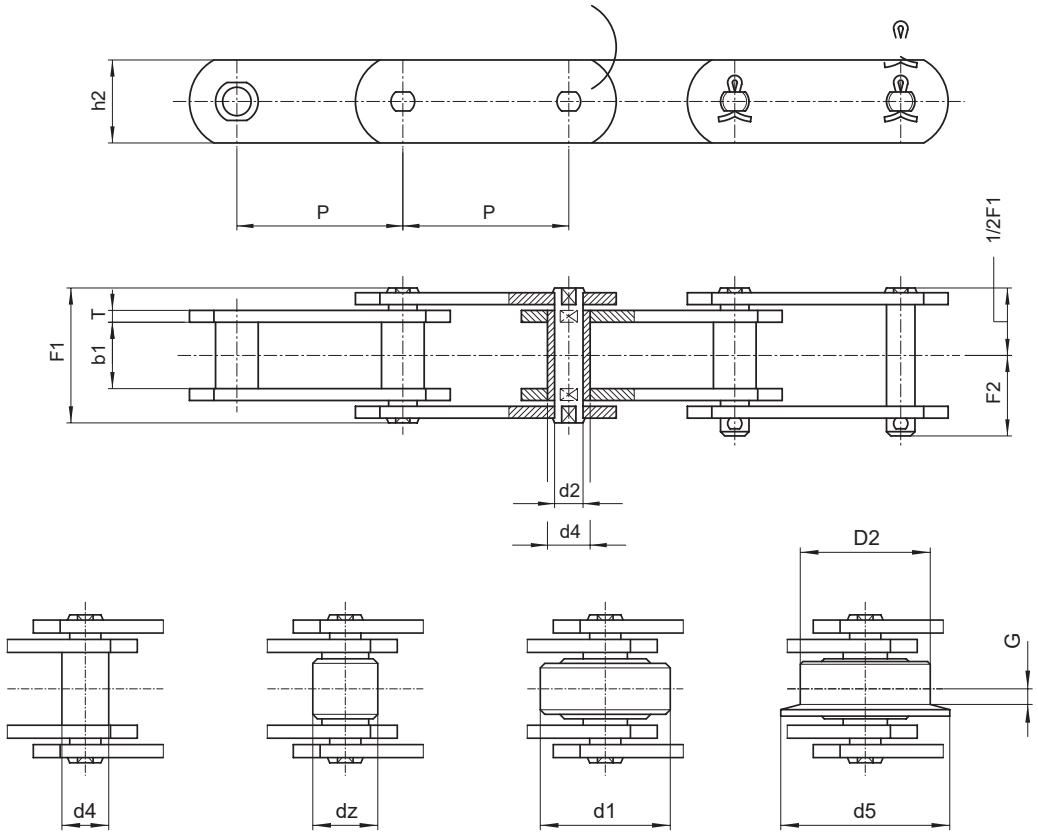

Tipo A Tipo B Tipo C Tipo D

	P	b1	dz	d1	d5	G	d4	d2	h2	T	F1	F2	Carga de rotura		Peso cadena Kg/m			
Cadena N.	mm	mm	mm	mm	mm	mm	mm	mm	mm	mm	mm	mm	N	N*	tipo A	tipo B	tipo C	tipo D
M 450	200	56	60	120	149	11,5	42	30	80	12	114	67	450.000	700.000	24	27	40,5	47
	250	"	"	"	"	"	"	"	"	"	"	"	"	"	22	24,9	39,5	41
	315	"	"	"	"	"	"	"	"	"	"	"	"	"	21	23	34,5	36
	400	"	"	"	"	"	"	"	"	"	"	"	"	"	19,6	21,2	20,5	31,4
M 630	250	67	70	140	170	15	50	36	100	14	137	87,5	630.000	900.000	36	40,8	64	66,9
	315	"	"	"	"	"	"	"	"	"	"	"	"	"	33,4	36,6	55,5	57,7
	400	"	"	"	"	"	"	"	"	"	"	"	"	"	31,5	33,9	49	50,7
	500	"	"	"	"	"	"	"	"	"	"	"	"	"	29,6	31,6	43,6	45
M 900	250	78	85	170	210	17	60	44	120	16	153	95	900.000	1.250.000	49,7	56.5	98,3	104,5
	315	"	"	"	"	"	"	"	"	"	"	"	"	"	45,5	51,8	84,2	89,7
	400	"	"	"	"	"	"	"	"	"	"	"	"	"	42	46,2	72,5	76,9
	500	"	"	"	"	"	"	"	"	"	"	"	"	"	39,3	42,7	63,8	67,6
	600	"	"	"	"	"	"	"	"	"	"	"	"	"	37,3	39,9	56,6	58,9

(*) Carga de rotura con mallas templadas

Diferentes alternativas:

- Rodillos en nylon, delrin etc.
- Con ejes salientes
- Pre-estiradas y preseleccionadas
- En acero INOXIDABLE
- Tratamientos superficiales de galvanizado, niquelado etc.

Cadenas transportadoras Serie M

Serie M

Cadenas de transportadoras serie ISO 1977 DIN 8167 (Serie M) con ALETAS

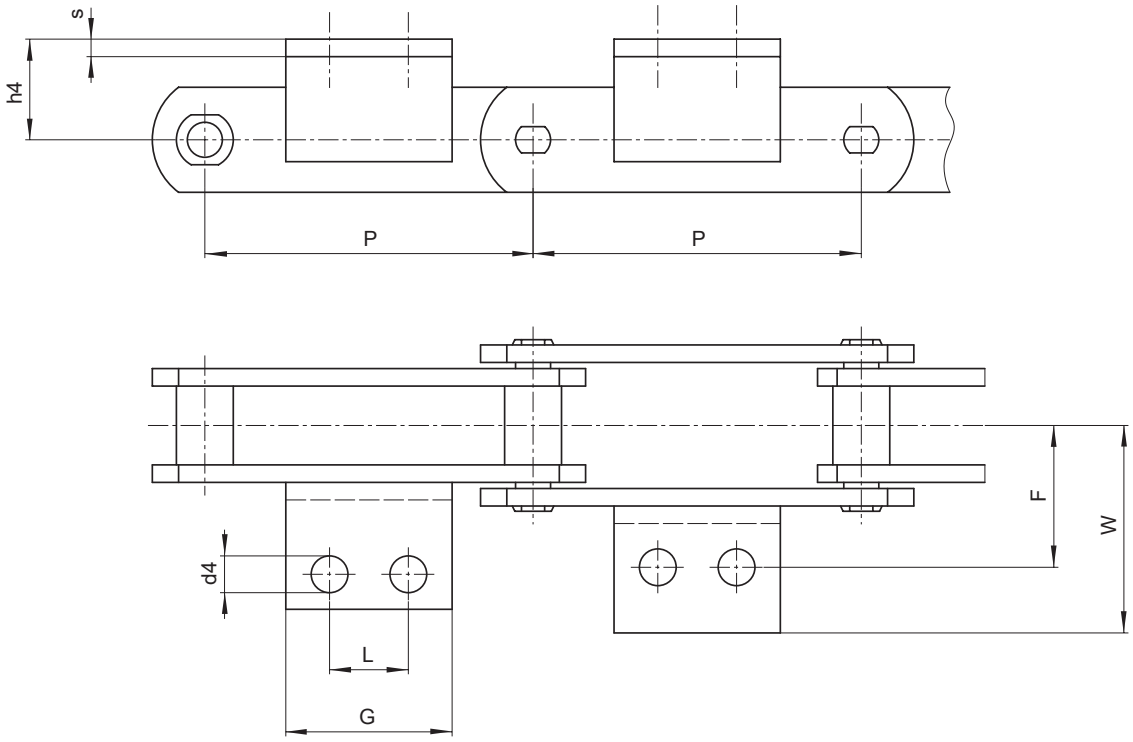

	P	h4	F	G	d4	W	L	Ángulo	Peso cadena Kg/m				Peso adicional aleta
Cadena N.	mm	mm	mm	mm	mm	mm	mm	mm	tipo A	tipo B	tipo C	tipo D	kg
M 20	40	16	27	14	6,6	40	■	●	1,1	1,3	2,4	2,5	0,020
	50	"	"	14	"	"	■	●	1,01	1,3	2	2,1	0,020
	63	"	"	35	"	"	20	25x3	0,99	1,2	1,8	1,9	0,040
	80	"	"	50	"	"	35	25x3	0,9	1,1	1,6	1,6	0,060
M 28	50	20	32	20	9	47	■	20x3	1,6	1,9	3,3	3,4	0,020
	63	"	"	20	"	"	■	30x3	1,5	1,7	2,8	2,9	0,020
	80	"	"	45	"	"	25	"	1,4	1,6	2,5	2,6	0,050
	100	"	"	60	"	"	40	"	1,3	1,5	2,1	2,2	0,080
M 40	63	25	35	31	9	50	■	● 30x4	2,25	2,6	4,4	4,6	0,040
	80	"	"	45	"	"	25	● "	2	2,3	3,7	3,9	0,070
	100	"	"	60	"	"	40	● "	1,9	2,1	3,2	3,4	0,100
	125	"	"	85	"	"	65	"	1,8	2	2,9	3	0,150

Todas las aletas pueden tener 1 agujero solo.

■ Aletas con 1 agujero.
● En alternativa malla y aleta en una pieza única plegada.

Cadenas transportadoras Serie M

Serie M

Cadenas de transportadoras serie ISO 1977 DIN 8167 (Serie M) con ALETAS

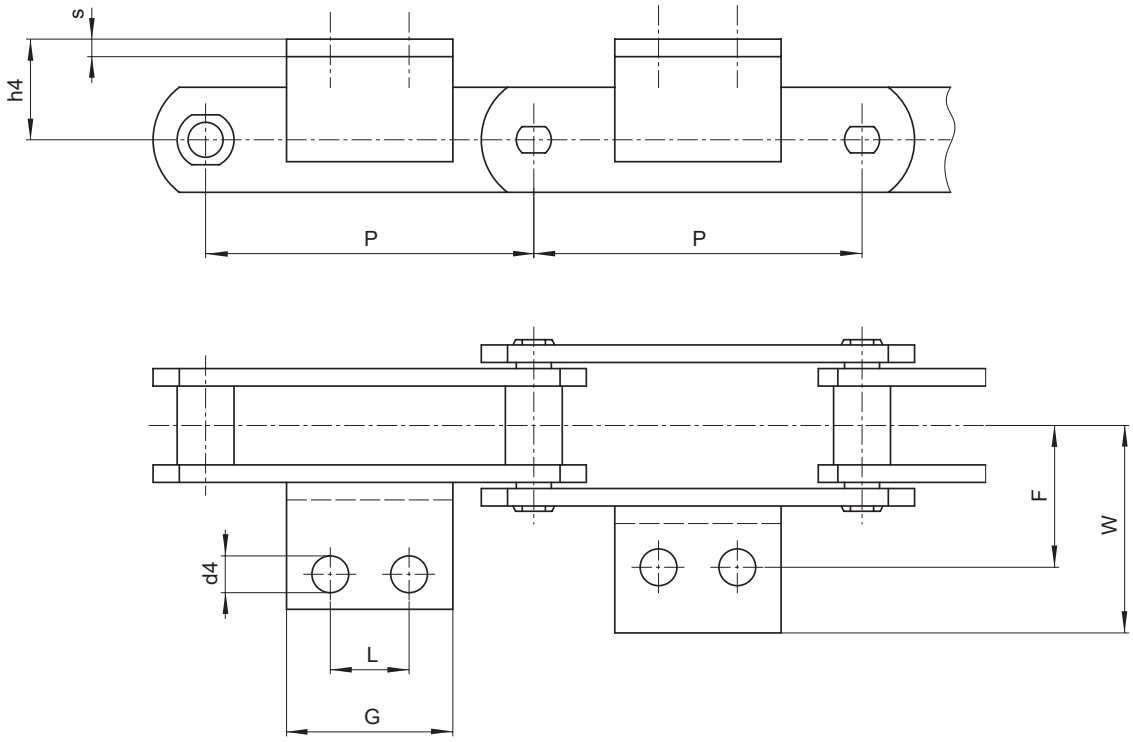

	P	h4	F	G	d4	W	L	Ángulo	Peso cadena Kg/m				Peso adicional aleta
Cadena N.	mm	mm	mm	mm	mm	mm	mm	mm	tipo A	tipo B	tipo C	tipo D	kg
M 56	63	30	44	22	11	61	■	40x4	3,4	3,9	6,8	7,2	0,050
	80	"	"	30	"	"	■	"	3	3,4	5,7	6	0,070
	100	"	"	50	"	"	25	"	2,8	3,1	5	5,2	0,120
	125	"	"	75	"	"	50	"	2,6	2,9	4,4	4,5	0,180
	160	"	"	110	"	"	85	"	2,54	2,7	3,9	4,1	0,270
M 80	80	35	48	30	11	65	■	⊙ 40x4	4,7	5,4	9,2	9,4	0,070
	100	"	"	50	"	"	25	⊙ "	4,3	4,8	7,9	8	0,120
	125	"	"	75	"	"	50	⊙ "	4	4,4	6,9	7	0,180
	160	"	"	110	"	"	85	⊙ "	3,7	4	6	6,1	0,270
	200	"	"	150	"	"	125	⊙ "	3,5	3,8	5,3	5,4	0,360
M 112	80	40	55	28	14	80	■	50x6	6,8	8	14	14,7	0,130
	100	"	"	40	"	"	■	"	6,2	7,2	12	12,5	0,180
	125	"	"	65	"	"	35	"	5,7	6,5	10,4	10,8	0,300
	160	"	"	95	"	"	65	"	5,3	5,9	9	9,3	0,440
	200	"	"	130	"	"	100	"	5	5,5	7,9	8,2	0,590

Todas las aletas pueden tener 1 agujero solo.

■ Aletas con 1 agujero.
⊙ En alternativa malla y aleta en una pieza única plegada.

Cadenas transportadoras Serie M

Serie M

Cadenas de transportadoras serie ISO 1977 DIN 8167 (Serie M) con ALETAS

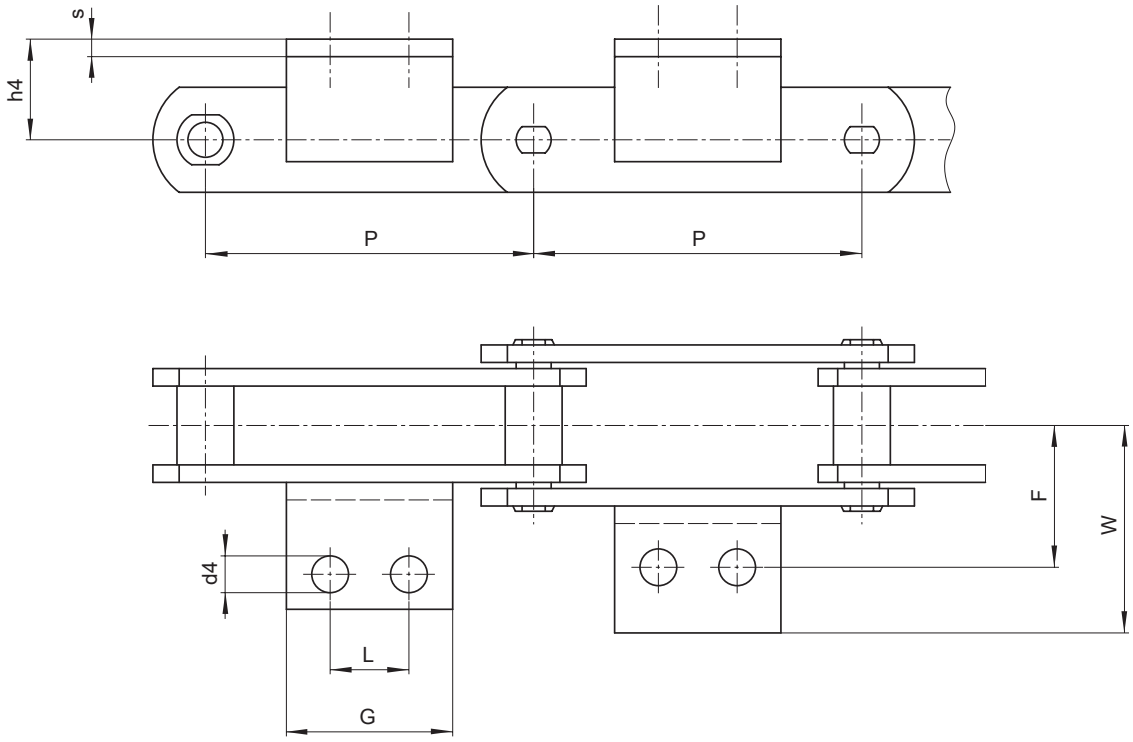

	P	h4	F	G	d4	W	L	Ángulo	Peso cadena Kg/m				Peso adicional aleta
Cadena N.	mm	mm	mm	mm	mm	mm	mm	mm	tipo A	tipo B	tipo C	tipo D	kg
M 160	100	45	62	30	14	85	■	50x6	9,7	11,2	18,9	20,2	0,130
	125	"	"	50	"	"	25	"	8,9	10	16,3	18,1	0,230
	160	"	"	80	"	"	50	"	8,2	9,1	14	15,4	0,370
	200	"	"	115	"	"	85	"	7,6	8,4	12,2	13,4	0,530
	250	"	"	175	"	"	145	"	7,3	7,9	11	12	0,800
M 224	125	55	70	35	18	100	■	60x8	13	14,8	25,8	26,6	0,300
	160	"	"	60	"	"	■	"	12	13,4	22	22,7	0,430
	200	"	"	100	"	"	65	"	11	12,1	19	19,5	0,710
	250	"	"	160	"	"	125	"	10,3	11,2	16,7	17,1	1,130
	315	"	"	230	"	"	190	"	9,8	10,5	14,9	15,2	1,600
M 315	160	65	80	35	18	115	■	70x9	18,3	20,4	33,3	34,6	0,320
	200	"	"	85	"	"	50	"	16,7	18,4	28,7	29,7	0,660
	250	"	"	140	"	"	100	"	15,6	17	25,2	26	1,100
	315	"	"	190	"	"	155	"	14,6	15,7	22,3	22,9	1,460
	400	"	"	205	"	"	155	"	13,9	14,8	20	20,5	1,460

Todas las aletas pueden tener 1 agujero solo.

■ Aletas con 1 agujero.

Cadenas transportadoras Serie M

Serie M

Cadenas de transportadoras serie ISO 1977 DIN 8167 (Serie M) con ALETAS

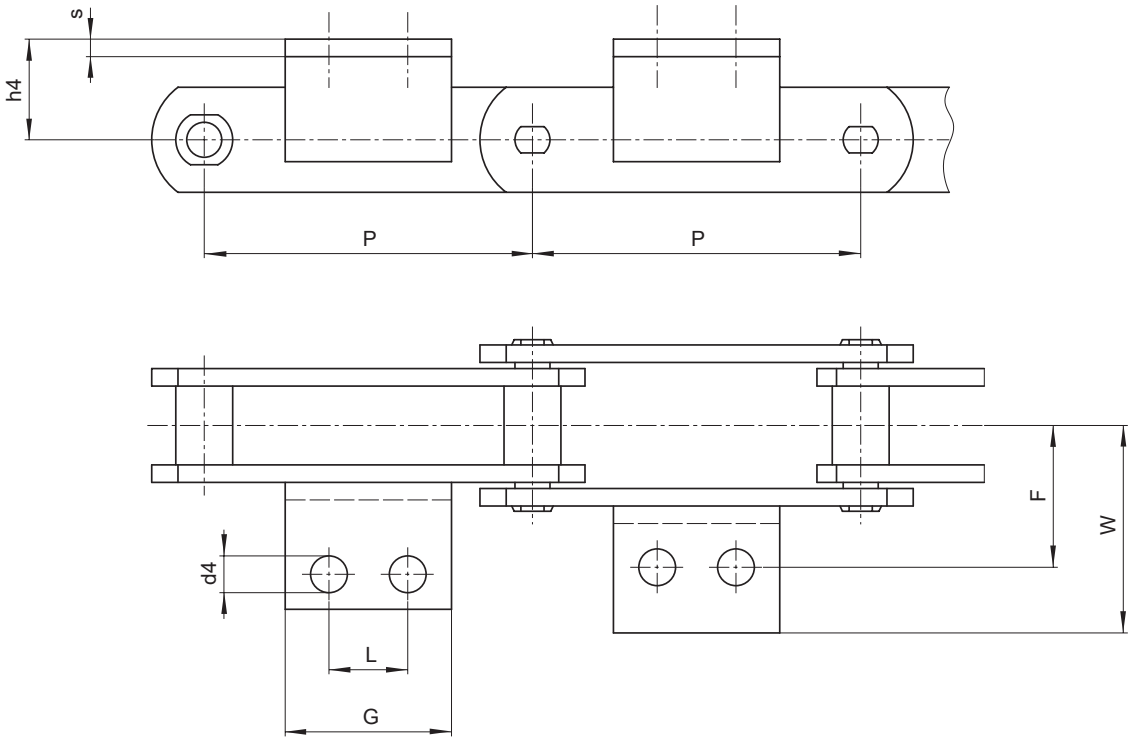

	P	h4	F	G	d4	W	L	Ángulo	Peso cadena Kg/m				Peso adicional aleta
Cadena N.	mm	mm	mm	mm	mm	mm	mm	mm	tipo A	tipo B	tipo C	tipo D	kg
M 450	200	75	90	50	18	125	■	70x9	24	27	40,5	47	0,330
	250	"	"	125	"	"	85	"	22	24,9	39,5	41	1,000
	315	"	"	195	"	"	155	"	21	23	34,5	36	1,600
	400	"	"	280	"	"	240	"	19,6	21,2	30,5	31,4	2,300
M 630	250	90	115	50	24	165	■	100x12	36	40,8	64	66,9	0,900
	315	"	"	150	"	"	100	"	33,4	36,6	55,5	57,7	2,700
	400	"	"	240	"	"	190	"	31,5	33,9	49	50,7	4,300
	500	"	"	350	"	"	300	"	29,6	31,6	43,6	45	6,200
M 900	250	110	140	60	30	195	■	120x15	49,7	56,5	98,3	104,5	1,600
	315	"	"	125	"	"	65	"	45,5	51,8	84,2	89,7	3,300
	400	"	"	215	"	"	155	"	42	46,2	72,5	76,9	5,700
	500	"	"	300	"	"	240	"	39,3	42,7	63,8	67,6	8,000
	600	"	"	350	"	"	300	"	37,3	39,9	56,6	58,9	8,000

Todas las aletas pueden tener 1 agujero solo.

■ Aletas con 1 agujero.

Cadenas transportadoras Serie M

Serie M

Cadenas de transportadoras serie ISO 1977 DIN 8167 (Serie M) con EJES HUECOS

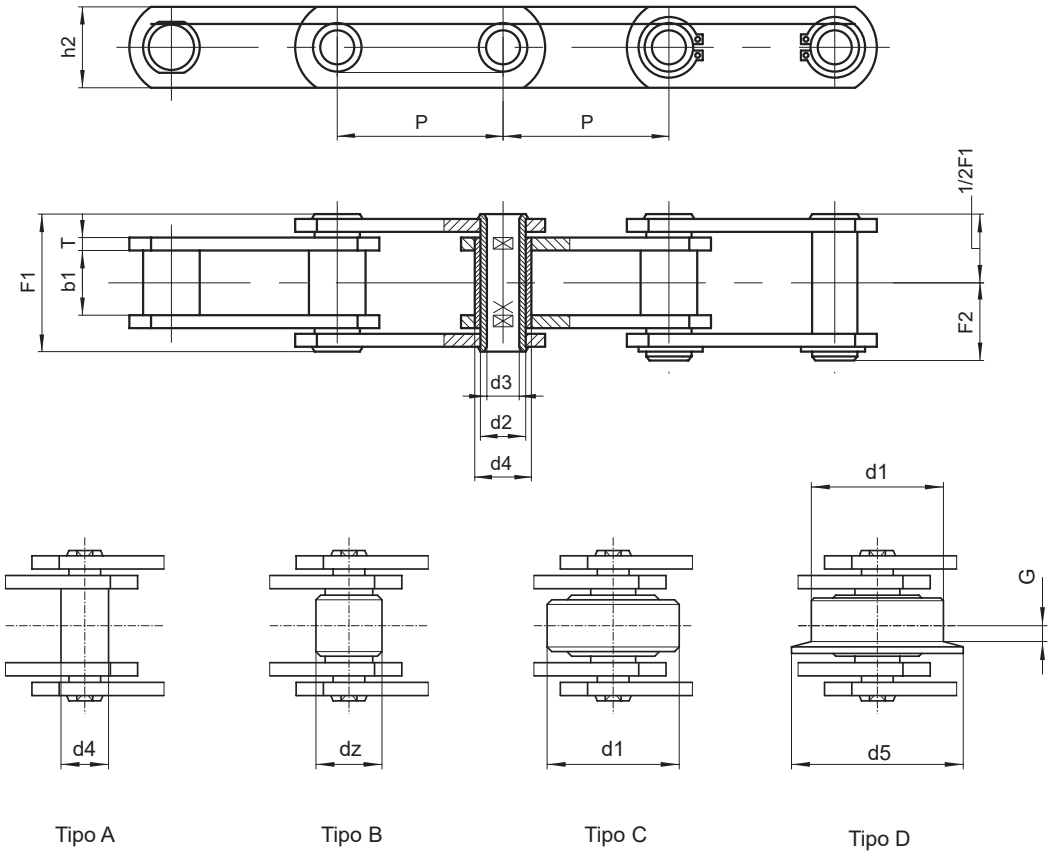

Tipo A Tipo B Tipo C Tipo D

	P	b1	dz	d1	d5	G	d4	d2	d3	h2	T	F1	F2	Carga de rotura		Peso cadena
Cadena N.	mm	mm	mm	mm	mm	mm	mm	mm	mm	mm	mm	mm	mm	N	N*	Kg/m**
MC 28	50	20	25	36	45	4,5	17	13	8,2	25	3	36	20,5	28.000	40.000	4,3
	63	"	"	"	"	"	"	"	"	"	"	"	"	"	"	3,8
	80	"	"	"	"	"	"	"	"	"	"	"	"	"	"	3,2
	100	"	"	"	"	"	"	"	"	"	"	"	"	"	"	2,8
	125	"	"	"	"	"	"	"	"	"	"	"	"	"	"	2,5
MC 56	63	24	30	50	60	7	21	15,5	10,2	35	4	45	25	56.000	90.000	8,5
	80	"	"	"	"	"	"	"	"	"	"	"	"	"	"	7,2
	100	"	"	"	"	"	"	"	"	"	"	"	"	"	"	6,2
	125	"	"	"	"	"	"	"	"	"	"	"	"	"	"	5,4
	160	"	"	"	"	"	"	"	"	"	"	"	"	"	"	4,7

(*) Carga de rotura con mallas templadas
(**) Peso cadena correspondiente a rodillo "tipo C"

Diferentes alternativas:

- Rodillos en nylon, delrin etc.
- Pre-estiradas y preseleccionadas
- En acero INOXIDABLE
- Tratamientos superficiales de galvanizado, niquelado etc.

Cadenas transportadoras Serie M

Serie M

Cadenas de transportadoras serie ISO 1977 DIN 8167 (Serie M) con EJES HUECOS

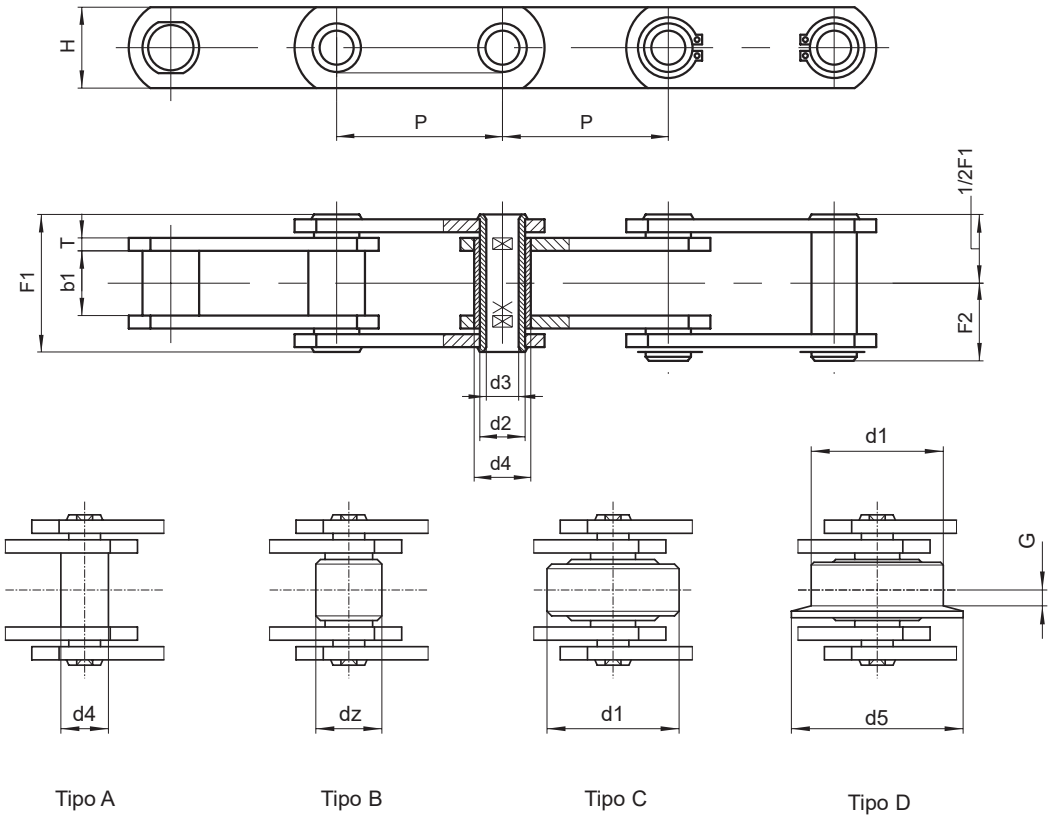

Tipo A Tipo B Tipo C Tipo D

	P	b1	dz	d1	d5	G	d4	d2	d3	h2	T	F1	F2	Carga de rotura		Peso cadena
Cadena N.	mm	mm	mm	mm	mm	mm	mm	mm	mm	mm	mm	mm	mm	N	N*	Kg/m**
MC 112	80	32	42	70	85	8,5	29	22	14,3	50	6	62,5	33	112.000	180.000	16,6
	100	"	"	"	"	"	"	"	"	"	"	"	"	"	"	14
	125	"	"	"	"	"	"	"	"	"	"	"	"	"	"	11,2
	160	"	"	"	"	"	"	"	"	"	"	"	"	"	"	10,2
	200	"	"	"	"	"	"	"	"	"	"	"	"	"	"	8,9
	250	"	"	"	"	"	"	"	"	"	"	"	"	"	"	7,9
MC 224	125	43	60	100	120	10,5	42	30	20,3	70	8	83	44	224.000	350.000	32,3
	160	"	"	"	"	"	"	"	"	"	"	"	"	"	"	27,1
	200	"	"	"	"	"	"	"	"	"	"	"	"	"	"	23,5
	250	"	"	"	"	"	"	"	"	"	"	"	"	"	"	20,6
	315	"	"	"	"	"	"	"	"	"	"	"	"	"	"	17,2

(*) Carga de rotura con mallas templadas
(**) Peso cadena correspondiente a rodillo "tipo C"

Diferentes alternativas:

- Rodillos en nylon, delrin etc.
- Pre-estiradas y preseleccionadas
- En acero INOXIDABLE
- Tratamientos superficiales de galvanizado, niquelado etc.

Cadenas transportadoras Serie M

Serie M

Cadenas de transportadoras serie ISO 1977 DIN 8167 (Serie M) con MALLAS ALTAS

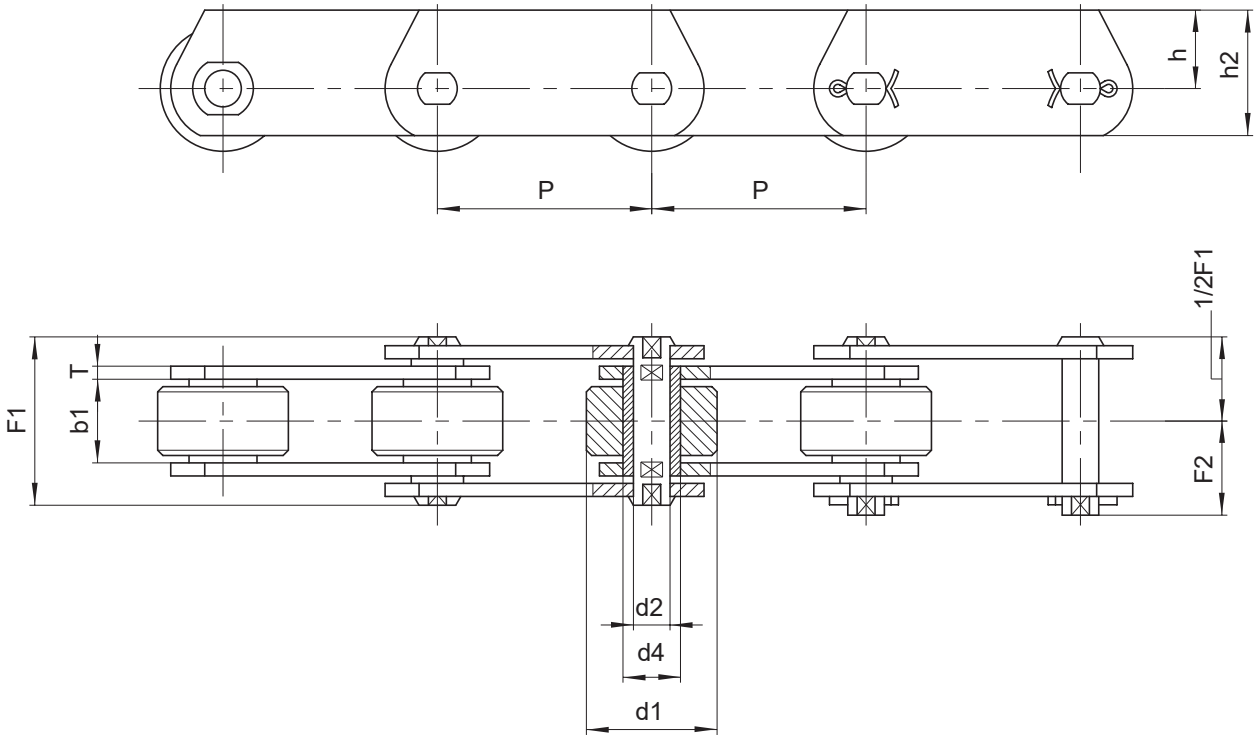

Cadena N.	P	b1	d1	d4	d2	h2	h	T	F1	F2	Carga de rotura		Peso cadena
	mm	mm	mm	mm	mm	mm	mm	mm	mm	mm	N	N*	kg/m
ME 20	40	16	25	9	6	25	16	2,5	33	19	20.000	32.000	3
	50	"	"	"	"	"	"	"	"	"	"	"	2,6
	63	"	"	"	"	"	"	"	"	"	"	"	2,3
	80	"	"	"	"	"	"	"	"	"	"	"	2
ME 28	50	18	30	10	7	30	20	3	36	20,5	28.000	42.000	4,1
	63	"	"	"	"	"	"	"	"	"	"	"	3,5
	80	"	"	"	"	"	"	"	"	"	"	"	3,1
	100	"	"	"	"	"	"	"	"	"	"	"	2,8
ME 40	63	20	36	11	8	35	22,5	4	40,5	24	40.000	60.000	5,5
	80	"	"	"	"	"	"	"	"	"	"	"	4,8
	100	"	"	"	"	"	"	"	"	"	"	"	4,2
	125	"	"	"	"	"	"	"	"	"	"	"	3,7

Diferentes alternativas:

- Rodillos en nylon, delrin etc.
- Pre-estiradas y preseleccionadas
- En acero INOXIDABLE
- Tratamientos superficiales de galvanizado, niquelado etc.

(*) Carga de rotura con mallas templadas

Cadenas transportadoras Serie M

Serie M

Cadenas de transportadoras serie ISO 1977 DIN 8167 (Serie M) con MALLAS ALTAS

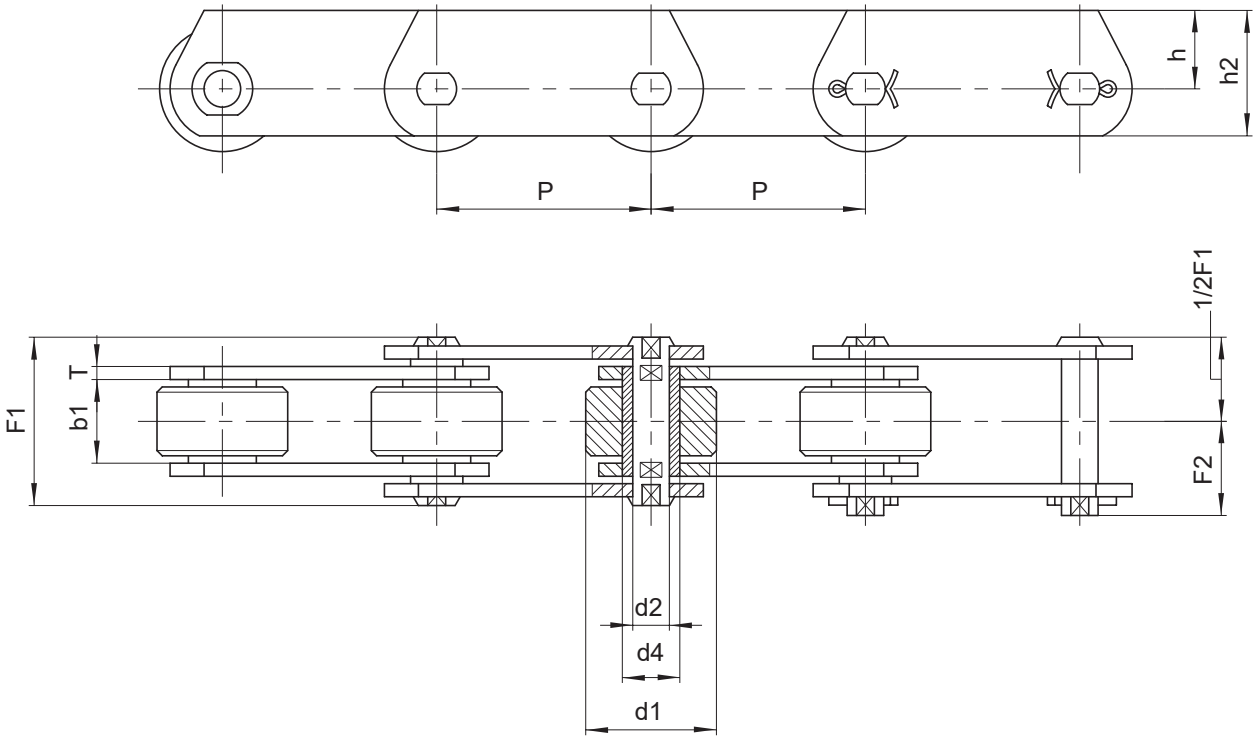

	P	b1	d1	d4	d2	h2	h	T	F1	F2	Carga de rotura		Peso cadena
Cadena N.	mm	mm	mm	mm	mm	mm	mm	mm	mm	mm	N	N*	kg/m
ME 56	63	24	42	15	10	45	30	4	45	26	56.000	85.000	8,3
	80	"	"	"	"	"	"	"	"	"	"	"	7
	100	"	"	"	"	"	"	"	"	"	"	"	6,1
	125	"	"	"	"	"	"	"	"	"	"	"	5,4
ME 80	80	28	50	18	12	50	32,5	5	54,5	30,5	80.000	125.000	11
	100	"	"	"	"	"	"	"	"	"	"	"	9,5
	125	"	"	"	"	"	"	"	"	"	"	"	8,5
	160	"	"	"	"	"	"	"	"	"	"	"	7,2
	200	"	"	"	"	"	"	"	"	"	"	"	6
ME 112	80	32	60	21	15	60	40	6	63	36	112.000	175.000	17
	100	"	"	"	"	"	"	"	"	"	"	"	14,5
	125	"	"	"	"	"	"	"	"	"	"	"	13
	160	"	"	"	"	"	"	"	"	"	"	"	11
	200	"	"	"	"	"	"	"	"	"	"	"	10

Diferentes alternativas:

(*) Carga de rotura con mallas templadas

- Rodillos en nylon, delrin etc.
- Pre-estiradas y preseleccionadas
- En acero INOXIDABLE
- Tratamientos superficiales de galvanizado, niquelado etc.

Cadenas transportadoras Serie M

Serie M

Cadenas de transportadoras serie ISO 1977 DIN 8167 (Serie M) con MALLAS ALTAS

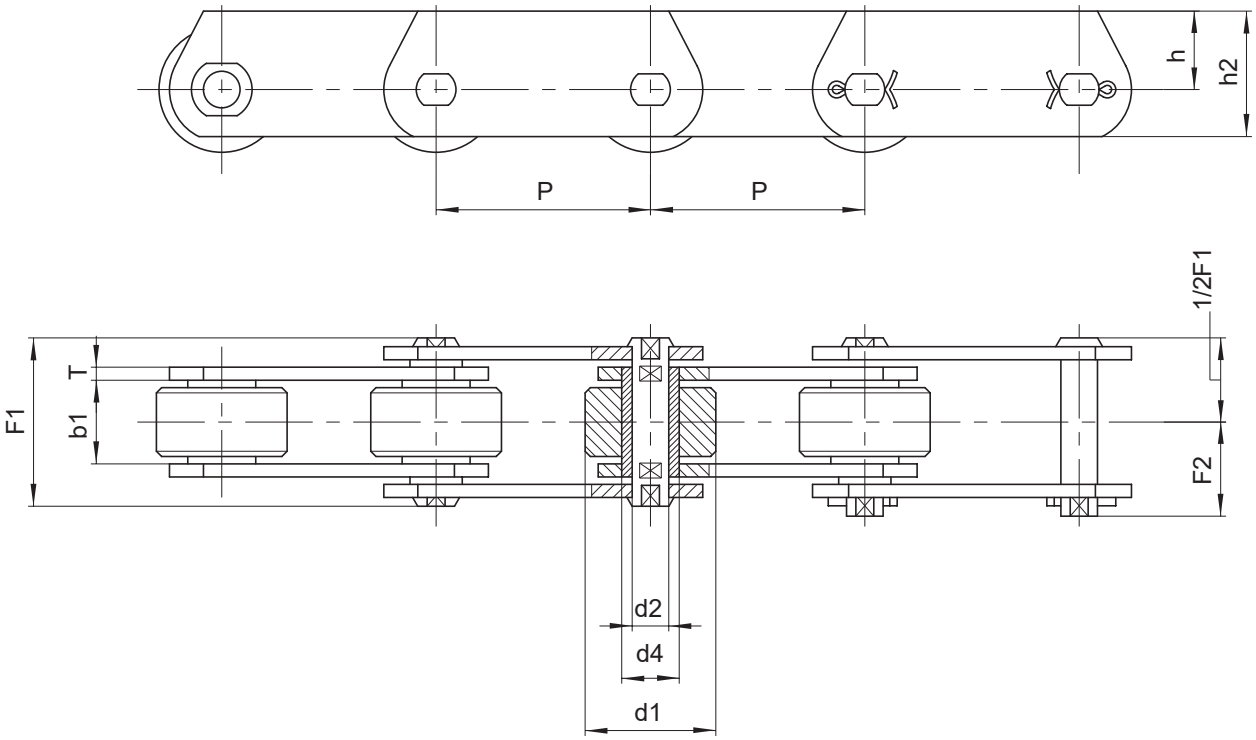

Cadena N.	P	b1	d1	d4	d2	h2	h	T	F1	F2	Carga de rotura		Peso cadena
	mm	mm	mm	mm	mm	mm	mm	mm	mm	mm	N	N*	kg/m
ME 160	100	37	70	25	18	70	45	7	72	41,5	160.000	260.000	21,5
	125	"	"	"	"	"	"	"	"	"	"	"	19
	160	"	"	"	"	"	"	"	"	"	"	"	17
	200	"	"	"	"	"	"	"	"	"	"	"	15
	250	"	"	"	"	"	"	"	"	"	"	"	13,5
ME 224	125	43	85	30	21	90	60	8	84	47	224.000	340.000	32,5
	160	"	"	"	"	"	"	"	"	"	"	"	27,5
	200	"	"	"	"	"	"	"	"	"	"	"	23
	250	"	"	"	"	"	"	"	"	"	"	"	21
	315	"	"	"	"	"	"	"	"	"	"	"	19
ME 315	160	48	100	36	25	100	65	10	97	55	315.000	520.000	43
	200	"	"	"	"	"	"	"	"	"	"	"	37
	250	"	"	"	"	"	"	"	"	"	"	"	32
	315	"	"	"	"	"	"	"	"	"	"	"	28,6
	400	"	"	"	"	"	"	"	"	"	"	"	25,5

Diferentes alternativas:

(*) Carga de rotura con mallas templadas

- Rodillos en nylon, delrin etc.
- Pre-estiradas y preseleccionadas
- En acero INOXIDABLE
- Tratamientos superficiales de galvanizado, niquelado etc.

Cadenas transportadoras Serie M

Serie M

Cadenas de transportadoras serie ISO 1977 DIN 8167 (Serie M) con MALLAS ALTAS

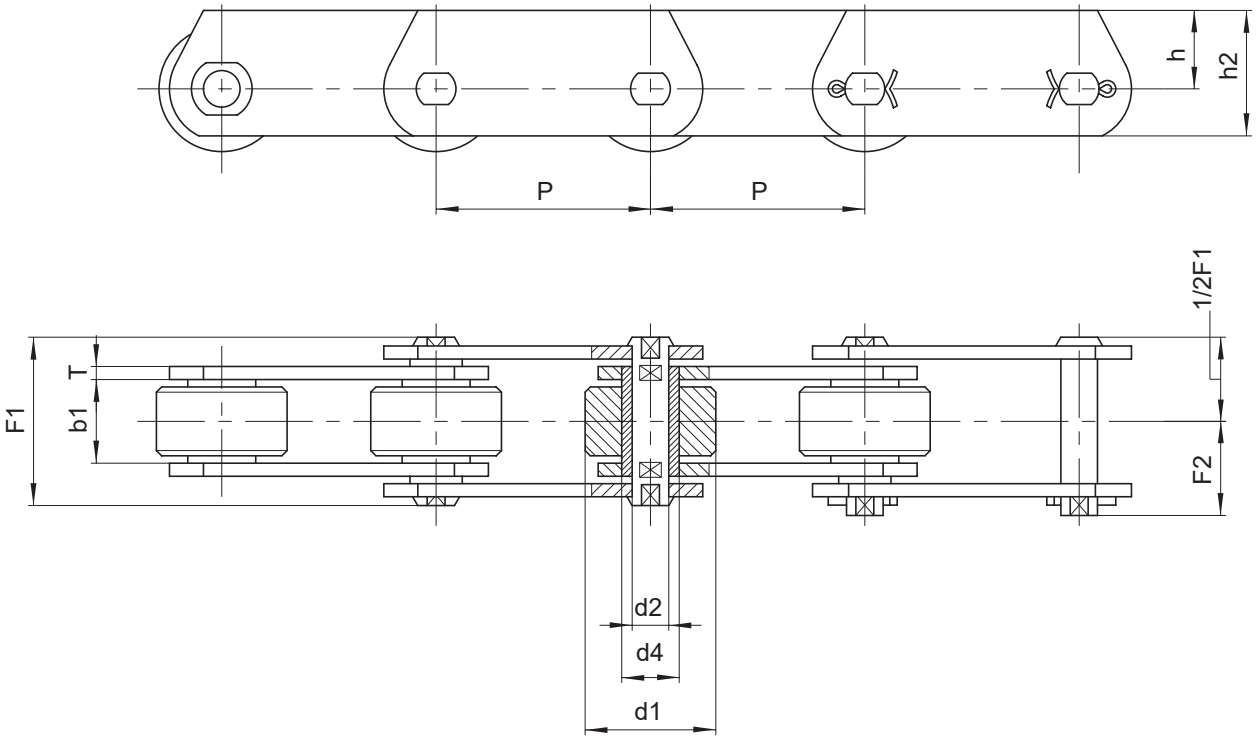

	P	b1	d1	d4	d2	h2	h	T	F1	F2	Carga de rotura		Peso cadena
Cadena N.	mm	mm	mm	mm	mm	mm	mm	mm	mm	mm	N	N*	kg/m
ME 450	200	56	120	42	30	120	80	12	114	67	450.000	700.000	47
	250	"	"	"	"	"	"	"	"	"	"	"	41
	315	"	"	"	"	"	"	"	"	"	"	"	36
	400	"	"	"	"	"	"	"	"	"	"	"	32
ME 630	250	66	140	50	36	140	90	14	137	87,5	630.000	900.000	71
	315	"	"	"	"	"	"	"	"	"	"	"	62,5
	400	"	"	"	"	"	"	"	"	"	"	"	56
	500	"	"	"	"	"	"	"	"	"	"	"	50,6
	600	"	"	"	"	"	"	"	"	"	"	"	46,5
ME 900	250	78	170	60	44	180	120	16	153	95	900.000	1.250.000	108,5
	315	"	"	"	"	"	"	"	"	"	"	"	94,5
	400	"	"	"	"	"	"	"	"	"	"	"	82,5
	500	"	"	"	"	"	"	"	"	"	"	"	73,8
	600	"	"	"	"	"	"	"	"	"	"	"	66,7

(*) Carga de rotura con mallas templadas

Diferentes alternativas:

- Rodillos en nylon, delrin etc.
- Pre-estiradas y preseleccionadas
- En acero INOXIDABLE
- Tratamientos superficiales de galvanizado, niquelado etc.

Cadenas transportadoras Serie Z

Serie Z

Cadenas de transportadoras serie BS 4116 PART 4 (Serie Z) con EJES MACIZOS

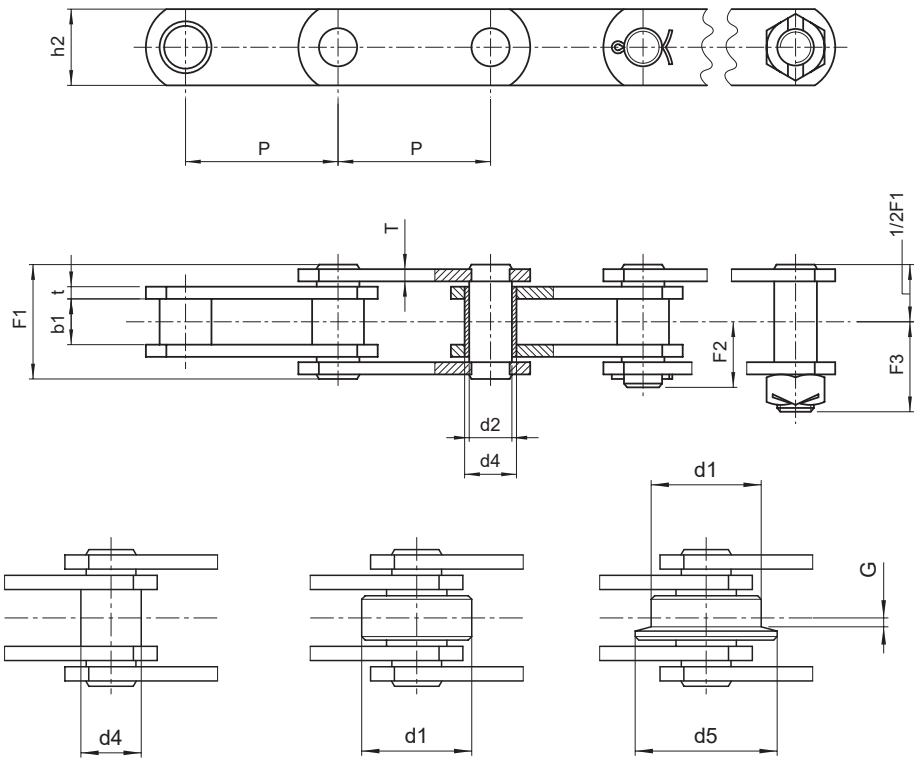

Tipo A Tipo C Tipo D

	P	P	b1	d1	d5	G	d4	d2	h2	t	T	F1	F2	F3	Carga de rotura		Peso cadena kg/m		
Cadena N.	pul-gadas	mm	mm	mm	mm	mm	mm	mm	mm	mm	mm	mm	mm	mm	N	N*	tipo A	tipo C	tipo D
Z40	2	50,8	15	31,75	40	2,5	17	14	25	4	4	37	22	28,5	40.000	50.000	3	4,2	4,4
	2,5	63,5	"	"	"	"	"	"	"	"	"	"	"	"	"	"	2.8	3,8	3,9
	3	76,2	"	"	"	"	"	"	"	"	"	"	"	"	"	"	2,5	3,3	3,4
	3,5	88,9	"	"	"	"	"	"	"	"	"	"	"	"	"	"	2,4	3,1	3,2
	4	101,6	"	"	"	"	"	"	"	"	"	"	"	"	"	"	2,3	2,9	3
	5	127	"	"	"	"	"	"	"	"	"	"	"	"	"	"	2,1	2,6	2,7
	6	152,4	"	"	"	"	"	"	"	"	"	"	"	"	"	"	1,9	2,4	2,5
Z100	3	76,2	19	47,5	60	3,5	23**	19	40	5	4	45	28	37	100.000	130.000	4,9	7,7	8,2
	3,5	88,9	"	"	"	"	"	"	"	"	"	"	"	"	"	"	4,7	7,1	7,5
	4	101,6	"	"	"	"	"	"	"	"	"	"	"	"	"	"	4,6	6,5	7
	5	127	"	"	"	"	"	"	"	"	"	"	"	"	"	"	4,3	4,6	6,2
	6	152,4	"	"	"	"	"	"	"	"	"	"	"	"	"	"	4,1	5,2	5,7
	7	177,8	"	"	"	"	"	"	"	"	"	"	"	"	"	"	3,9	4,8	5,2
	8	203,2	"	"	"	"	"	"	"	"	"	"	"	"	"	"	3,8	4,6	5

(*) Carga de rotura con mallas templadas
(**) Diámetro 24 mm para cadena "tipo A"

Diferentes alternativas:

- Paso métrico
- Rodillos en nylon, delrin etc.
- Con ejes salientes
- Pre-estiradas y preseleccionadas
- En acero INOXIDABLE
- Tratamientos superficiales de galvanizado, niquelado etc.

Cadenas transportadoras Serie Z

Serie Z

Cadenas de transportadoras serie BS 4116 PART 4 (Serie Z) con EJES MACIZOS

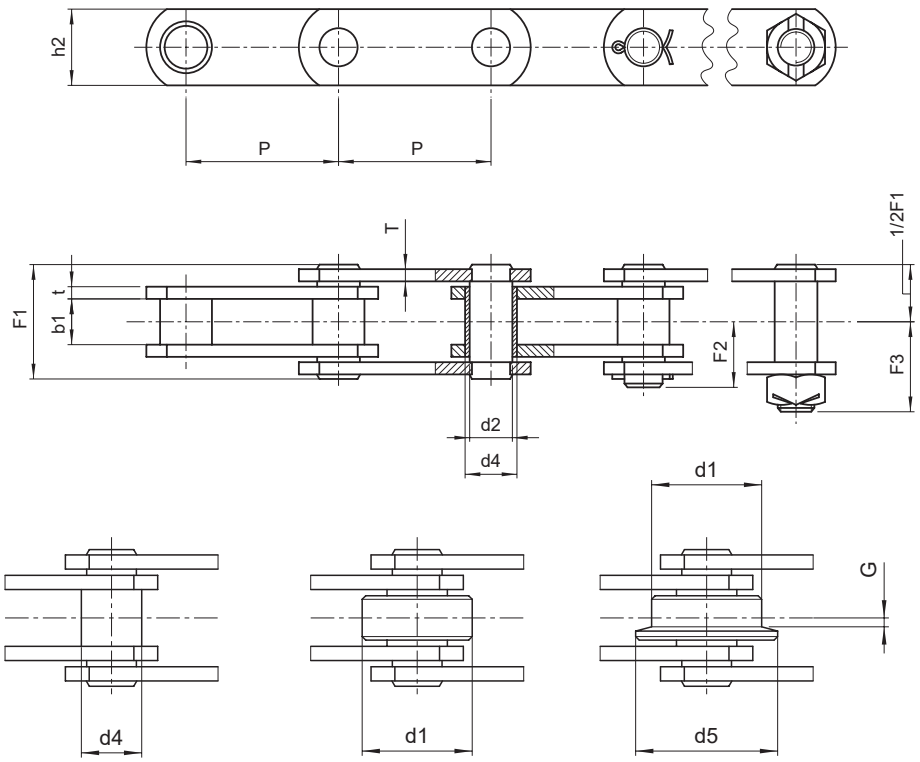

Tipo A Tipo C Tipo D

Cadena N.	P pul-gadas	P mm	b1 mm	d1 mm	d5 mm	G mm	d4 mm	d2 mm	h2 mm	t mm	T mm	F1 mm	F2 mm	F3 mm	Carga de rotura N	Carga de rotura N*	Peso cadena kg/m tipo A	Peso cadena kg/m tipo C	Peso cadena kg/m tipo D
Z160	4	101,6	26	66,7	82	3,5	33	26,9	50	7	5	58	34,5	51	156.000	200.000	8,8	13,7	14,9
	5	127	"	"	"	"	"	"	"	"	"	"	"	"	"	"	8	11,8	12,8
	6	152,4	"	"	"	"	"	"	"	"	"	"	"	"	"	"	7,5	10,8	11,5
	7	177,8	"	"	"	"	"	"	"	"	"	"	"	"	"	"	7	9,8	10,5
	8	203,2	"	"	"	"	"	"	"	"	"	"	"	"	"	"	6,7	9,2	9,7
	9	228,6	"	"	"	"	"	"	"	"	"	"	"	"	"	"	6	8,9	9,1
	10	254	"	"	"	"	"	"	"	"	"	"	"	"	"	"	5,6	7,6	8
Z300	6	152,4	38	88,9	114	8,5	38	32	60	10	8	84	52	71	300.000	380.000	14,7	24,3	26
	7	177,8	"	"	"	"	"	"	"	"	"	"	"	"	"	"	13,7	22	23,5
	8	203,2	"	"	"	"	"	"	"	"	"	"	"	"	"	"	13,1	20,5	21,6
	10	254	"	"	"	"	"	"	"	"	"	"	"	"	"	"	12,2	18	19
	12	304,8	"	"	"	"	"	"	"	"	"	"	"	"	"	"	11,6	16,5	17,5

(*) Carga de rotura con mallas templadas

Diferentes alternativas:

- Paso métrico
- Rodillos en nylon, delrin etc.
- Con ejes salientes
- Pre-estiradas y preseleccionadas
- En acero INOXIDABLE
- Tratamientos superficiales de galvanizado, niquelado etc.

Cadenas transportadoras Serie Z

Serie Z

Cadenas de transportadoras serie BS 4116 PART 4 (Serie Z) con ALETAS

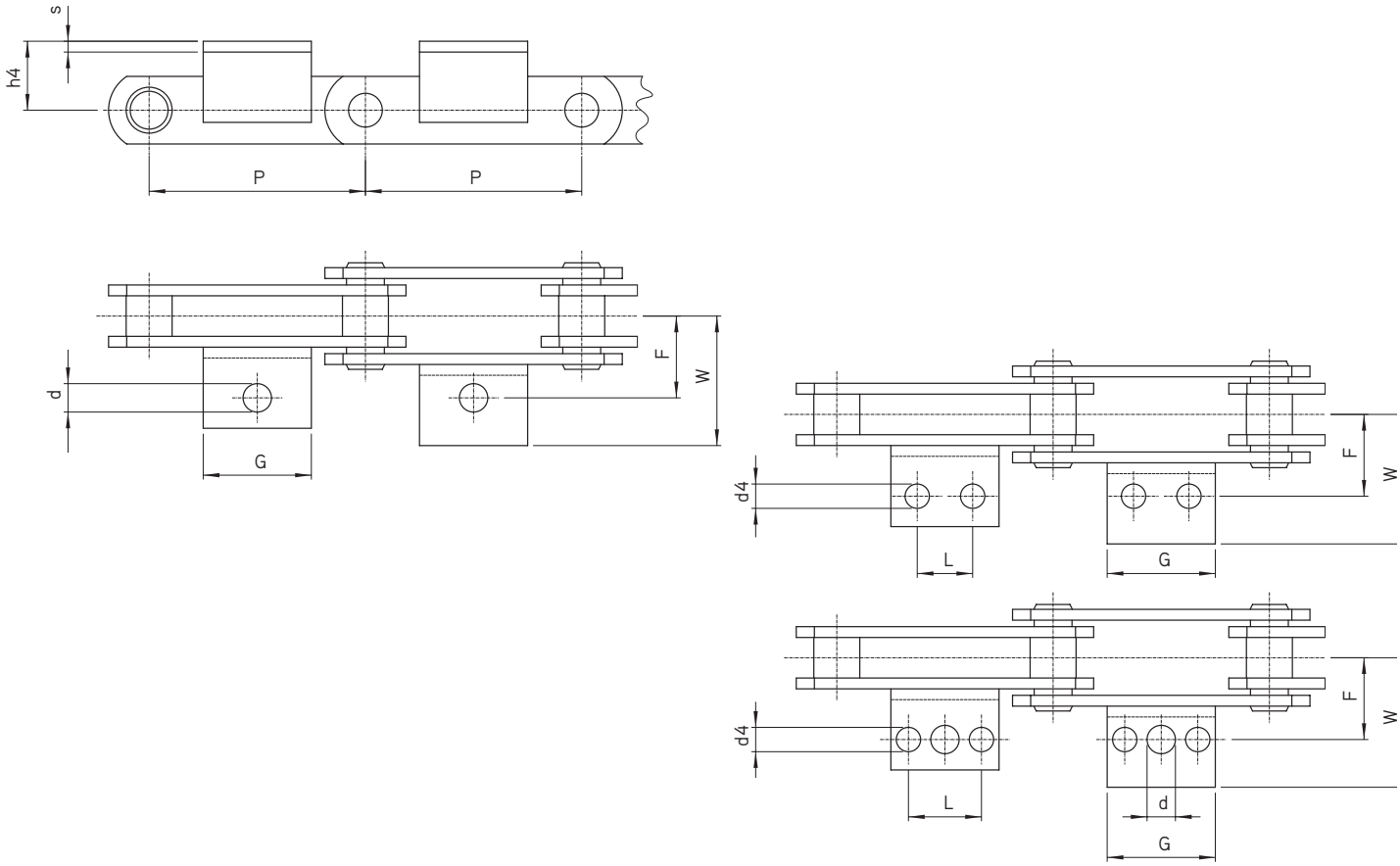

		P	h4	F	G	d	d4	W	L	Ángulo	Peso cadena Kg/m			Peso adicional aleta
Cadena N.		mm	mm	mm	mm	mm	mm	mm	mm	mm	tipo A	tipo C	tipo D	kg
Z40	■⌘	50,8	19	38,1	45	10,7	/	64,5	/	/	3	4,2	4,4	0,1
	■●	63,5	"	"	43	"	9,3	56	22,2	40x25x4	2,8	3,8	3,9	0,1
	♦⌘	76,2	"	"	"	"	"	68	"	/	2,5	3,3	3,4	0,1
	♦	88,9	"	"	50	"	"	56	31,8	40x25x4	2,4	3,1	3,2	0,1
	♦⌘	101,6	"	"	64	"	"	55	"	/	2,3	2,9	3	0,1
	♦	127	"	"	84	"	"	56	57,2	40x25x4	2,1	2,6	2,7	0,2
	♦	152,4	"	"	"	"	"	"	"	"	1,9	2,4	2,5	0,2
Z100	■	76,2	32	44,5	30	14	/	65	/	45x5	4,9	7,7	8,2	0,1
	■	88,9	"	"	"	"	/	"	/	"	4,7	7,1	7,5	0,1
	●⌘	101,6	"	"	64	"	10,5	"	31,8	/	4,6	6,5	7	0,1
	■●	127	"	"	84	"	"	"	57,2	45x5	4,3	5,6	6,2	0,3
	●⌘	152,4	"	"	114,5	"	"	"	"	/	4,1	5,2	5,7	0,3
	■●	177,8	"	"	110	"	"	"	80	45x5	3,9	4,8	5,2	0,4
	■●	203,2	"	"	"	"	"	"	"	"	3,8	4,6	5	0,4

■ Aletas con 1 agujero
● Aletas con 2 agujeros
♦ Aletas con 3 agujeros
⌘ Malla y aleta en una pieza única plegada

Cadenas transportadoras Serie Z

Serie Z

Cadenas de transportadoras serie BS 4116 PART 4 (Serie Z) con ALETAS

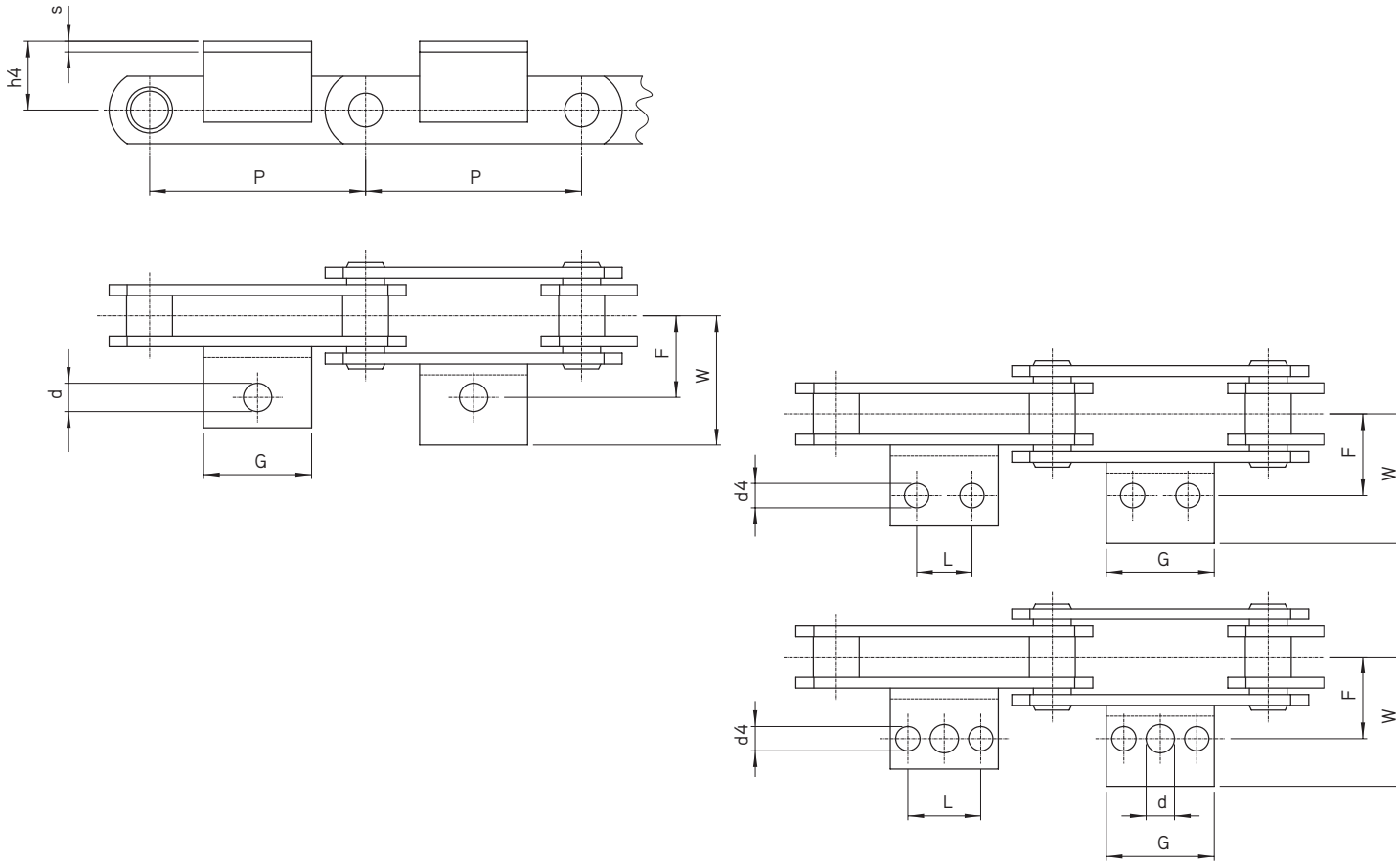

		P	h4	F	G	d	d4	W	L	Ángulo	Peso cadena Kg/m			Peso adicional aleta
Cadena N.		mm	mm	mm	mm	mm	mm	mm	mm	mm	tipo A	tipo C	tipo D	kg
Z160	■	101,6	38	54	35	15,5	/	77	/	/	8,8	13,7	14,9	0,2
	■●	127	"	"	56	"	12,3	"	31,7	50x6	8	11,8	12,8	0,3
	■●	152,4	"	"	84	"	"	"	57,2	"	7,5	10,8	11,5	0,4
	■●	177,8	"	"	"	"	"	"	"	"	7	9,8	10,5	0,4
	■●	203,2	"	"	130	"	"	"	100	"	6,7	9,2	9,7	0,6
	■●	228,6	"	"	150	"	"	"	"	"	6	8,9	9,1	0,7
	■●	254	"	"	170	"	"	"	135	"	5,6	7,6	8	0,7
Z300	■	152,4	51	73	70	17	14	100	38,1	60x8	14,7	24,3	26,0	0,5
	■	177,8	"	"	"	"	"	"	"	"	13,7	22,0	23,5	0,5
	■●	203,2	"	"	100	"	"	"	76,2	"	13,1	20,5	21,6	0,7
	■●	254	"	"	152,4	"	"	"	90	"	12,2	18,0	19,0	0,9
	■●	304,8	"	"	225	"	"	"	190	"	11,6	16,5	17,5	1,6

■ Aletas con 1 agujero
● Aletas con 2 agujeros

Cadenas transportadoras Serie Z

Serie Z

Cadenas de transportadoras serie BS 4116 PART 4 (Serie Z) con EJES HUECOS

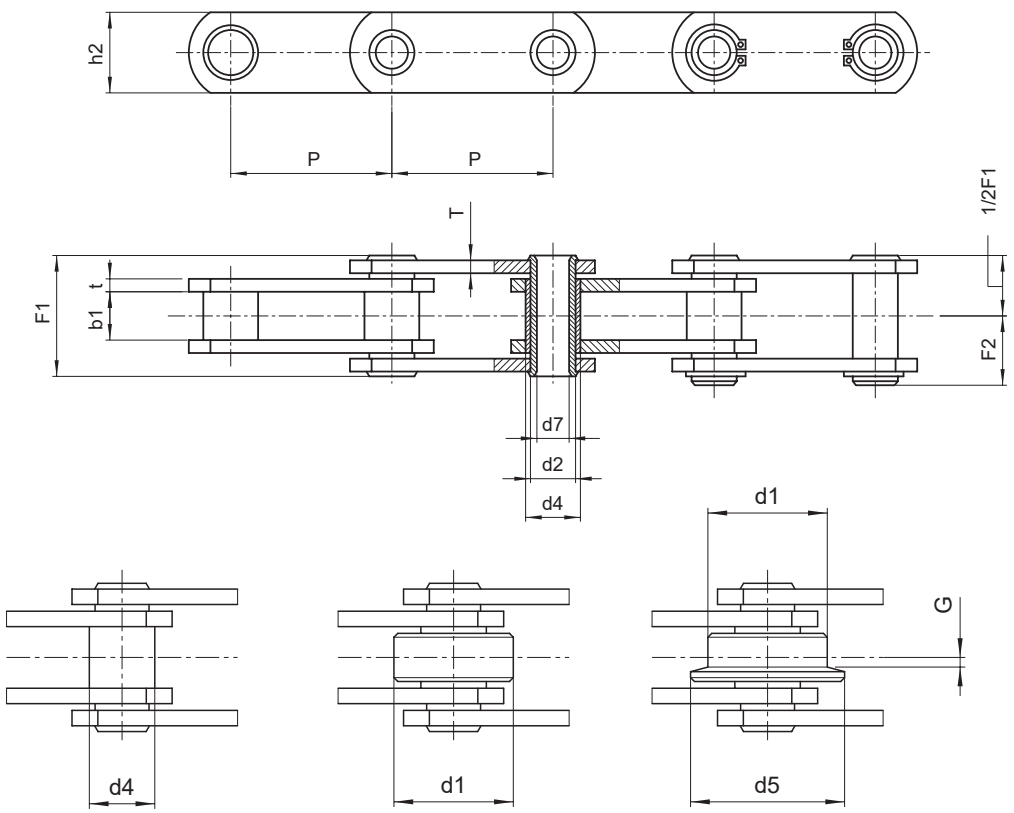

	P	P	b1	d1	d5	G	d4	d2	d7	h2	t	T	F1	F2	Carga de rotura		Peso cadena
Cadena N.	pul-gadas	mm	mm	mm	mm	mm	mm	mm	mm	mm	mm	mm	mm	mm	N	N*	kg/m**
ZC21	1,5	38,1	12,7	25,4	/	/	11	9	6,5	18	2,5	2,5	26	14,5	21.000	/	2,1
	2	50,8	"	"	"	"	"	"	"	"	"	"	"	"	"	"	1,7
	2,5	63,5	"	"	"	"	"	"	"	"	"	"	"	"	"	"	1,6
	3	76,2	"	"	"	"	"	"	"	"	"	"	"	"	"	"	1,4
ZC40	2	50,8	15	31,75	40	2,5	17	14	10,2	25	4	4	36,4	19,5	40.000	50.000	3,6
	2,5	63,5	"	"	"	"	"	"	"	"	"	"	"	"	"	"	3,3
	3	76,2	"	"	"	"	"	"	"	"	"	"	"	"	"	"	3
	3,5	88,9	"	"	"	"	"	"	"	"	"	"	"	"	"	"	2,8
	4	101,6	"	"	"	"	"	"	"	"	"	"	"	"	"	"	2,6
	5	127	"	"	"	"	"	"	"	"	"	"	"	"	"	"	2,4
	6	152,4	"	"	"	"	"	"	"	"	"	"	"	"	"	"	2,3

(*) Carga de rotura con mallas templadas
(**) Peso cadena correspondiente a rollo "tipo C"

Diferentes alternativas:

- Paso métrico
- Rodillos en nylon, delrin etc.
- Pre-estiradas y preseleccionadas
- En acero INOXIDABLE
- Tratamientos superficiales de galvanizado, niquelado etc.

Cadenas transportadoras Serie Z

Serie Z

Cadenas de transportadoras serie BS 4116 PART 4 (Serie Z) con EJES HUECOS

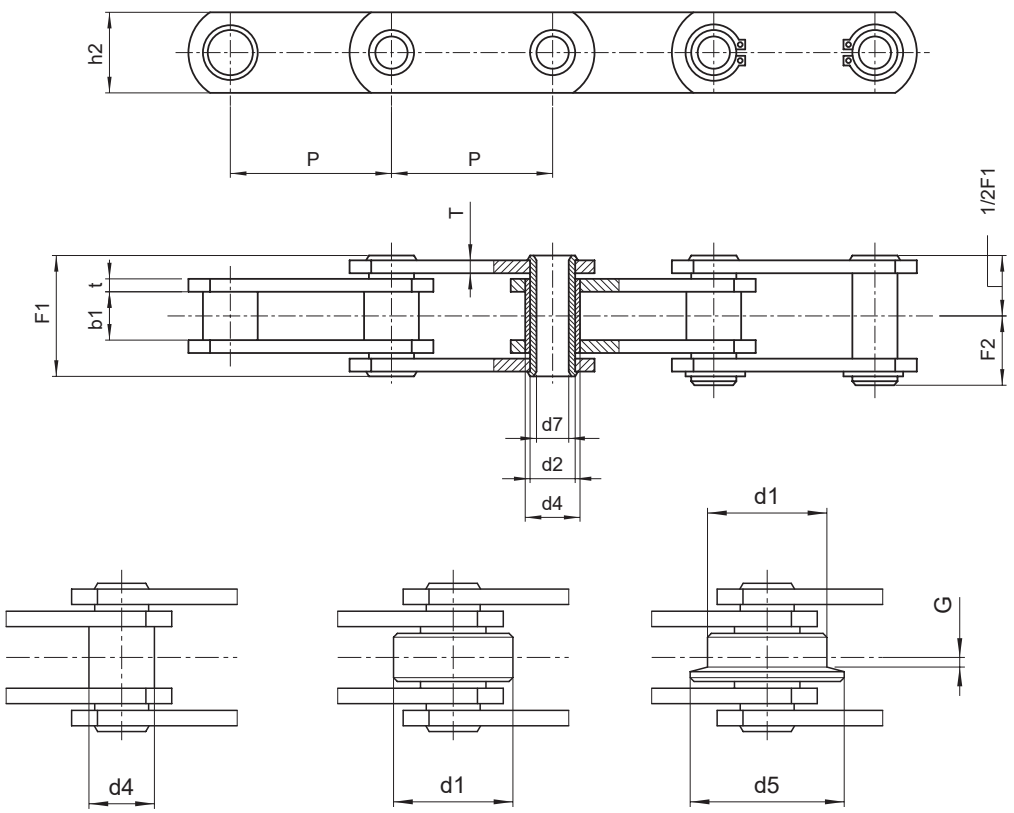

	P	P	b1	d1	d5	G	d4	d2	d7	h2	t	T	F1	F2	Carga de rotura		Peso cadena
Cadena N.	pulgadas	mm	mm	mm	mm	mm	mm	mm	mm	mm	mm	mm	mm	mm	N	N*	kg/m**
ZC60	3	76,2	19	47,5	60	3,5	23	19	13,2	40	5	4	45	23,5	60.000	120.000	6,9
	3,5	88,9	"	"	"	"	"	"	"	"	"	"	"	"	"	"	6,4
	4	101,6	"	"	"	"	"	"	"	"	"	"	"	"	"	"	5,9
	5	127	"	"	"	"	"	"	"	"	"	"	"	"	"	"	5,3
	6	152,4	"	"	"	"	"	"	"	"	"	"	"	"	"	"	4,9
	7	177,8	"	"	"	"	"	"	"	"	"	"	"	"	"	"	4,6
	8	203,2	"	"	"	"	"	"	"	"	"	"	"	"	"	"	4,4
ZC150	4	101,6	26	66,7	82	4	33	26,9	20,2	50	7	5	58	31,5	150.000	190.000	12
	5	127	"	"	"	"	"	"	"	"	"	"	"	"	"	"	10,8
	6	152,4	"	"	"	"	"	"	"	"	"	"	"	"	"	"	9,8
	7	177,8	"	"	"	"	"	"	"	"	"	"	"	"		"	9
	8	203,2	"	"	"	"	"	"	"	"	"	"	"	"	"	"	8,5
	9	228,6	"	"	"	"	"	"	"	"	"	"	"	"	"	"	8,2
	10	254	"	"	"	"	"	"	"	"	"	"	"	"	"	"	7,7
ZC300	6	152,4	38	88,9	114	8,5	38	32	22,5	60	10	8	83	43,5	300.000	380.000	22,1
	7	177,8	"	"	"	"	"	"	"	"	"	"	"	"	"	"	20
	8	203,2	"	"	"	"	"	"	"	"	"	"	"	"	"	"	18,6
	10	254	"	"	"	"	"	"	"	"	"	"	"	"	"	"	16,4
	12	304,8	"	"	"	"	"	"	"	"	"	"	"	"	"	"	15,3

(*) Carga de rotura con mallas templadas
(**) Peso cadena correspondiente a rodillo "tipo C"

Diferentes alternativas:

- Paso métrico
- Rodillos en nylon, delrin etc.

- Pre-estiradas y preseleccionadas
- En acero INOXIDABLE
- Tratamientos superficiales de galvanizado, niquelado etc.

Cadenas transportadoras Serie Z

Serie Z

Cadenas de transportadoras serie BS 4116 PART 4 (Serie Z) con MALLAS ALTAS

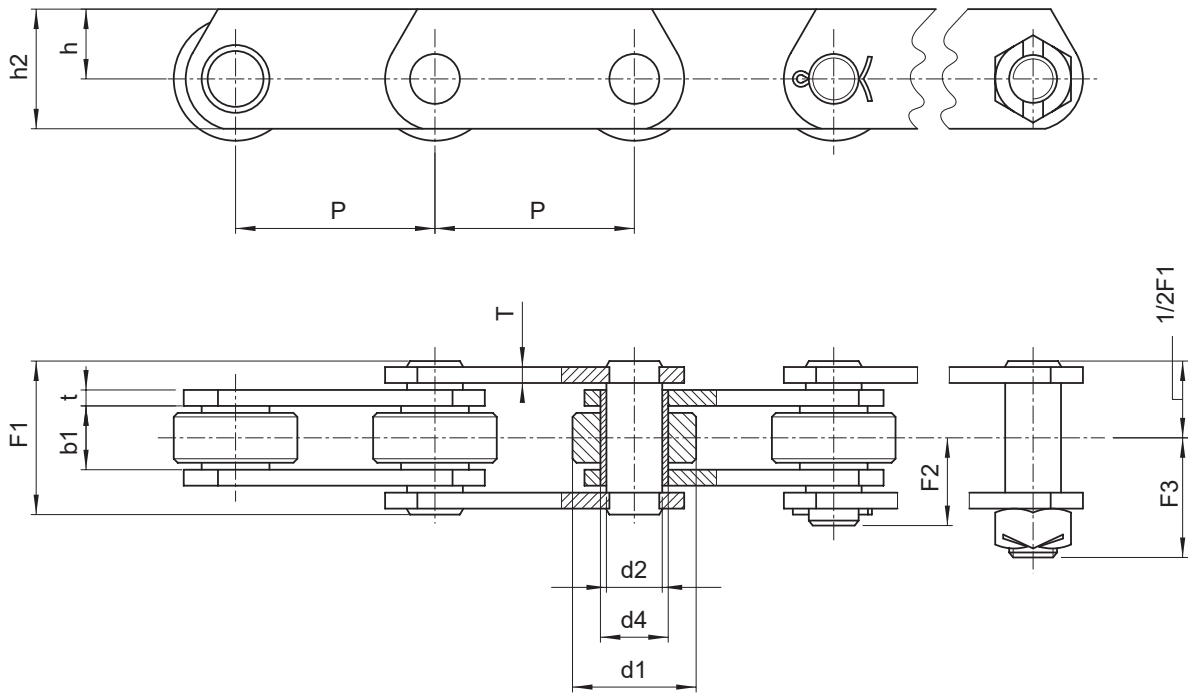

	P	P	b1	d1	d4	d2	h2	h	t	T	F1	F2	F3	Carga de rotura		Peso cadena
Cadena N.	pulgadas	mm	mm	mm	mm	mm	mm	mm	mm	mm	mm	mm	mm	N	N*	kg/m
ZE40	2	50,8	15	31,75	17	14	40	27	4	4	37	22	28,5	40.000	60.000	5,6
	2,5	63,5	"	"	"	"	"	"	"	"	"	"	"	"	"	5,1
	3	76,2	"	"	"	"	"	"	"	"	"	"	"	"	"	4,4
	3,5	88,9	"	"	"	"	"	"	"	"	"	"	"	"	"	4,1
	4	101,6	"	"	"	"	"	"	"	"	"	"	"	"	"	3,9
	5	127	"	"	"	"	"	"	"	"	"	"	"	"	"	3,6
	6	152,4	"	"	"	"	"	"	"	"	"	"	"	"	"	3,3
ZE100	3	76,2	19	47,5	23	19	50	30	5	4	45	28	37	100.000	160.000	9,2
	3,5	88,9	"	"	"	"	"	"	"	"	"	"	"	"	"	8,5
	4	101,6	"	"	"	"	"	"	"	"	"	"	"	"	"	7,8
	5	127	"	"	"	"	"	"	"	"	"	"	"	"	"	6,9
	6	152,4	"	"	"	"	"	"	"	"	"	"	"	"	"	6,4
	7	177,8	"	"	"	"	"	"	"	"	"	"	"	"	"	6
	8	203,2	"	"	"	"	"	"	"	"	"	"	"	"	"	5,7

(*) Carga de rotura con mallas templadas

Diferentes alternativas:

- Paso métrico
- Rodillos en nylon, delrin etc.

- Pre-estiradas y preseleccionadas
- En acero INOXIDABLE
- Tratamientos superficiales de galvanizado, niquelado etc.

Cadenas transportadoras Serie Z

Serie Z

Cadenas de transportadoras serie BS 4116 PART 4 (Serie Z) con MALLAS ALTAS

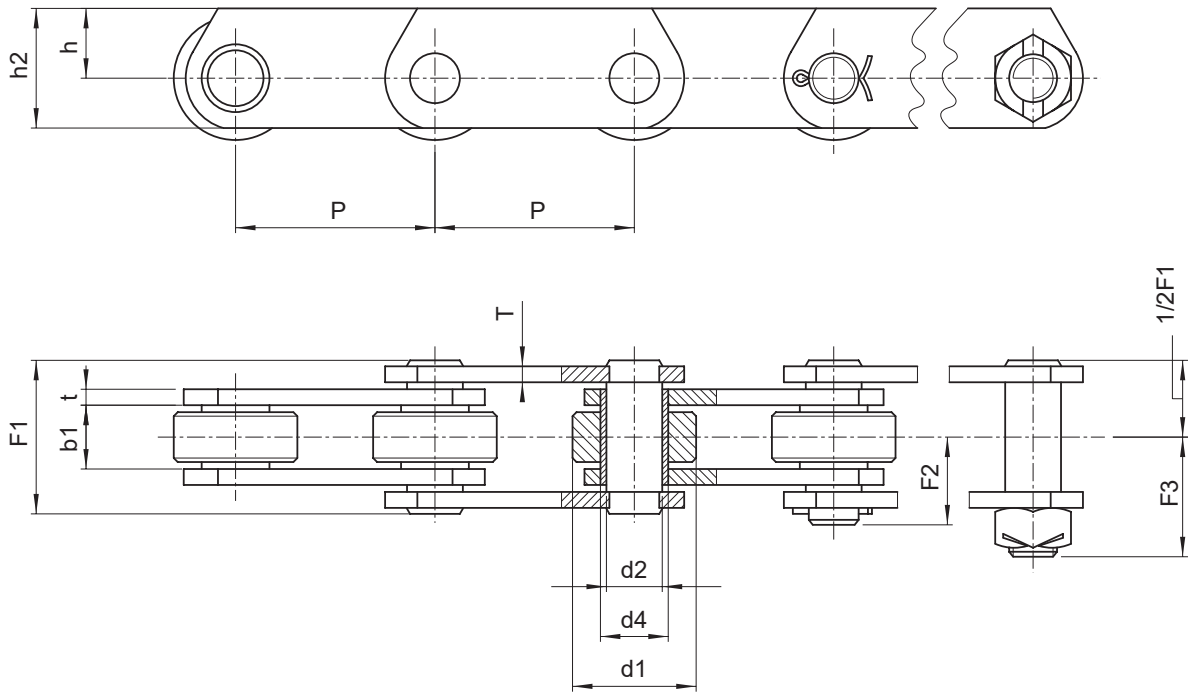

	P	P	b1	d1	d4	d2	h2	h	t	T	F1	F2	F3	Carga de rotura		Peso cadena
Cadena N.	pulgadas	mm	mm	mm	mm	mm	mm	mm	mm	mm	mm	mm	mm	N	N*	kg/m
ZE160	4	101,6	26	66,7	33	26,9	70	45	7	5	58	34,5	51	160.000	200.000	17,6
	5	127	"	"	"	"	"	"	"	"	"	"	"	"	"	15,4
	6	152,4	"	"	"	"	"	"	"	"	"	"	"	"	"	13,9
	7	177,8	"	"	"	"	"	"	"	"	"	"	"	"	"	12,9
	8	203,2	"	"	"	"	"	"	"	"	"	"	"	"	"	12,1
	9	228,6	"	"	"	"	"	"	"	"	"	"	"	"	"	11,5
	10	254	"	"	"	"	"	"	"	"	"	"	"	"	"	11
ZE300	6	152,4	38	88,9	38	32	90	60	10	8	84	52	71	300.000	380.000	32,2
	7	177,8	"	"	"	"	"	"	"	"	"	"	"	"	"	29,4
	8	203,2	"	"	"	"	"	"	"	"	"	"	"	"	"	27,3
	10	254	"	"	"	"	"	"	"	"	"	"	"	"	"	24,4
	12	304,8	"	"	"	"	"	"	"	"	"	"	"	"	"	22,5

(*) Carga de rotura con mallas templadas

Diferentes alternativas:

- Paso métrico
- Rodillos en nylon, delrin etc.

- Pre-estiradas y preseleccionadas
- En acero INOXIDABLE
- Tratamientos superficiales de galvanizado, niquelado etc.

Cadenas transportadoras Serie C

Serie C

Cadenas de transportadoras serie DIN 8165 (Serie C) con EJES MACIZOS

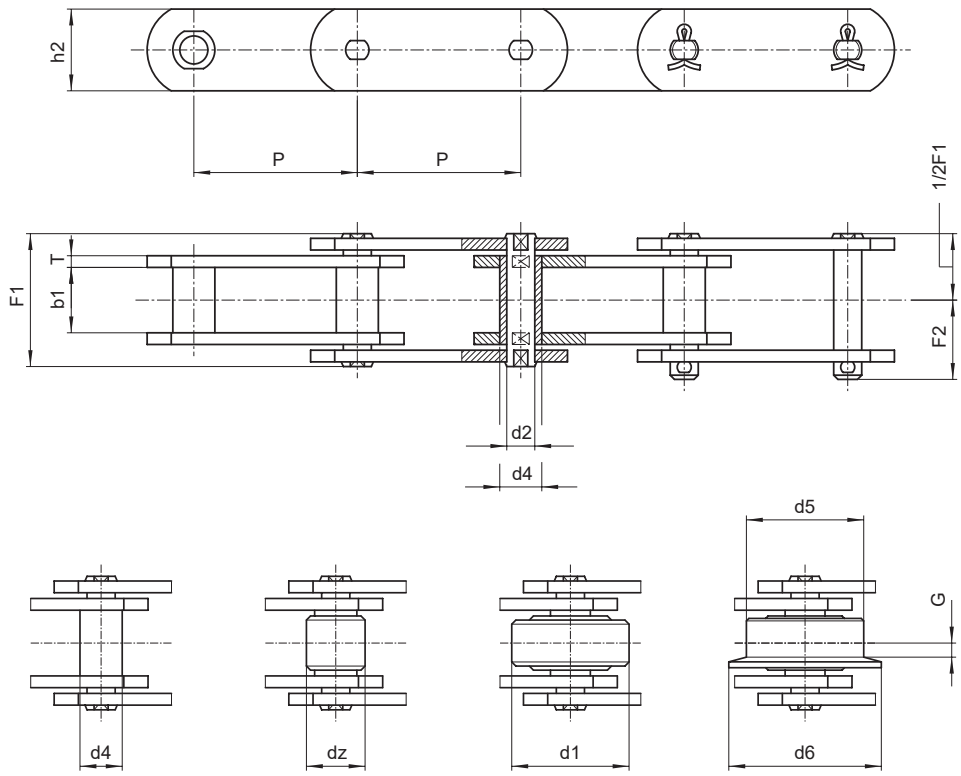

Tipo A Tipo B Tipo C Tipo D

DIN N.	P	b1	dz	d1	d5	d6	G	d4	d2	h2	T	F1	F2	Carga de rotura		Peso cadena kg/m			
	mm	mm	mm	mm	mm	mm	mm	mm	mm	mm	mm	mm	mm	N	N*	tipo A	tipo B	tipo C	tipo D
FV40	50	18	20	32	40	50	4	15	10	25	3	36	21	42.000	47.000	2,4	2,9	4	5,6
	63	"	"	"	"	"	"	"	"	"	"	"	"	"	"	2	2,4	3,3	4,5
	80	"	"	"	"	"	"	"	"	"	"	"	"	"	"	1,9	2,2	3	3,9
	100	"	"	"	"	"	"	"	"	"	"	"	"	"	"	1,7	2	2,6	3,3
	125	"	"	"	"	"	"	"	"	"	"	"	"	"	"	1,6	1,9	2,3	3
FV63	63	22	26	40	50	63	5	18	12	30	4	45	26	64.000	75.000	3,8	4,5	6,4	8,9
	80	"	"	"	"	"	"	"	"	"	"	"	"	"	"	3,2	3,8	5,3	7,2
	100	"	"	"	"	"	"	"	"	"	"	"	"	"	"	3	3,5	4,7	6,2
	125	"	"	"	"	"	"	"	"	"	"	"	"	"	"	2,7	3	4	5,3
	160	"	"	"	"	"	"	"	"	"	"	"	"	"	"	2,4	2,7	3,5	4,4

Diferentes alternativas:

(*) Carga de rotura con mallas templadas

- Rodillos en nylon, delrin etc.
- Con ejes salientes

- Pre-estiradas y preseleccionadas
- En acero INOXIDABLE
- Tratamientos superficiales de galvanizado, niquelado etc.

Cadenas transportadoras Serie C

Serie C

Cadenas de transportadoras serie DIN 8165 (Serie C) con EJES MACIZOS

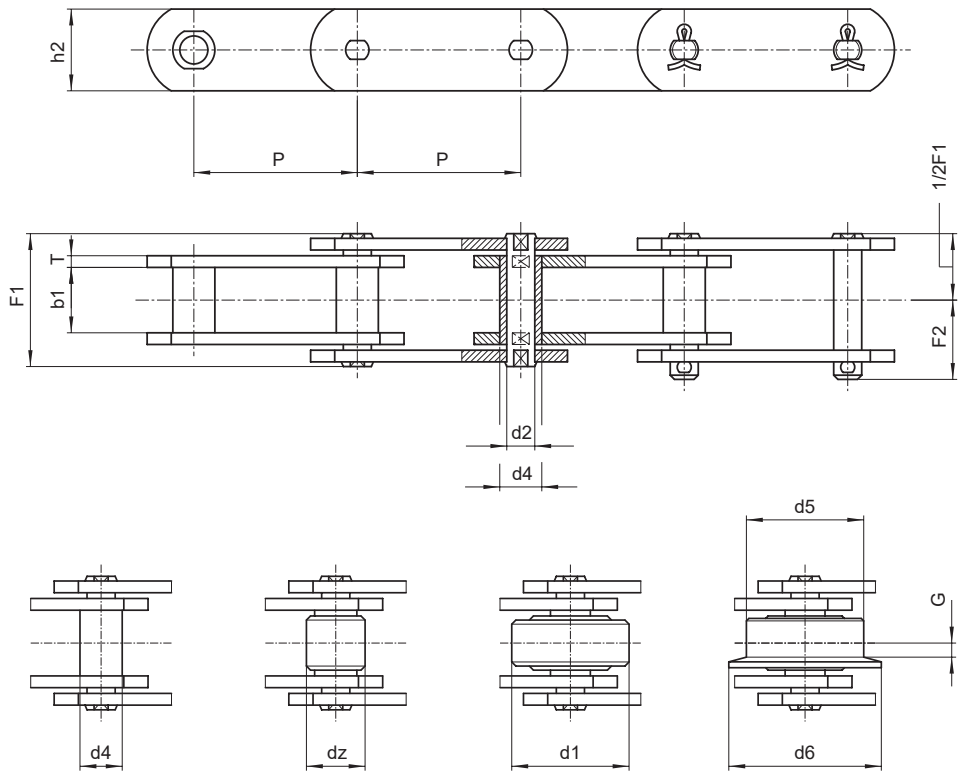

Tipo A Tipo B Tipo C Tipo D

	P	b1	dz	d1	d5	d6	G	d4	d2	h2	T	F1	F2	Carga de rotura		Peso cadena kg/m			
DIN N.	mm	mm	mm	mm	mm	mm	mm	mm	mm	mm	mm	mm	mm	N	N*	tipo A	tipo B	tipo C	tipo D
FV90	63	25	30	48	63	78	6,5	20	14	35	5	53	30	100.000	115.000	5,6	6,8	10	14,7
	80	"	"	"	"	"	"	"	"	"	"	"	"	"	"	5,1	6	8,6	12,3
	100	"	"	"	"	"	"	"	"	"	"	"	"	"	"	4,5	5,3	7,3	10,3
	125	"	"	"	"	"	"	"	"	"	"	"	"	"	"	4,2	4,8	6,5	8,8
	160	"	"	"	"	"	"	"	"	"	"	"	"	"	"	4	4,5	5,8	7,6
	200	"	"	"	"	"	"	"	"	"	"	"	"	"	"	3,5	3,8	4,8	5,8
	250	"	"	"	"	"	"	"	"	"	"	"	"	"	"	3,4	3,7	4,6	5,4
FV112	100	30	32	55	72	90	7,5	22	16	40	6	62	35	120.000	170.000	6,7	7,7	11,2	18,8
	125	"	"	"	"	"	"	"	"	"	"	"	"	"	"	6	6,8	9,6	15,7
	160	"	"	"	"	"	"	"	"	"	"	"	"	"	"	5,5	6,1	8,3	13
	200	"	"	"	"	"	"	"	"	"	"	"	"	"	"	5,2	5,7	7,5	11,3
	250	"	"	"	"	"	"	"	"	"	"	"	"	"	"	4,9	5,3	6,7	9,8

Diferentes alternativas:

(*) Carga de rotura con mallas templadas

- Rodillos en nylon, delrin etc.
- Con ejes salientes

- Pre-estiradas y preseleccionadas
- En acero INOXIDABLE
- Tratamientos superficiales de galvanizado, niquelado etc.

Cadenas transportadoras Serie C

Serie C

Cadenas de transportadoras serie DIN 8165 (Serie C) con EJES MACIZOS

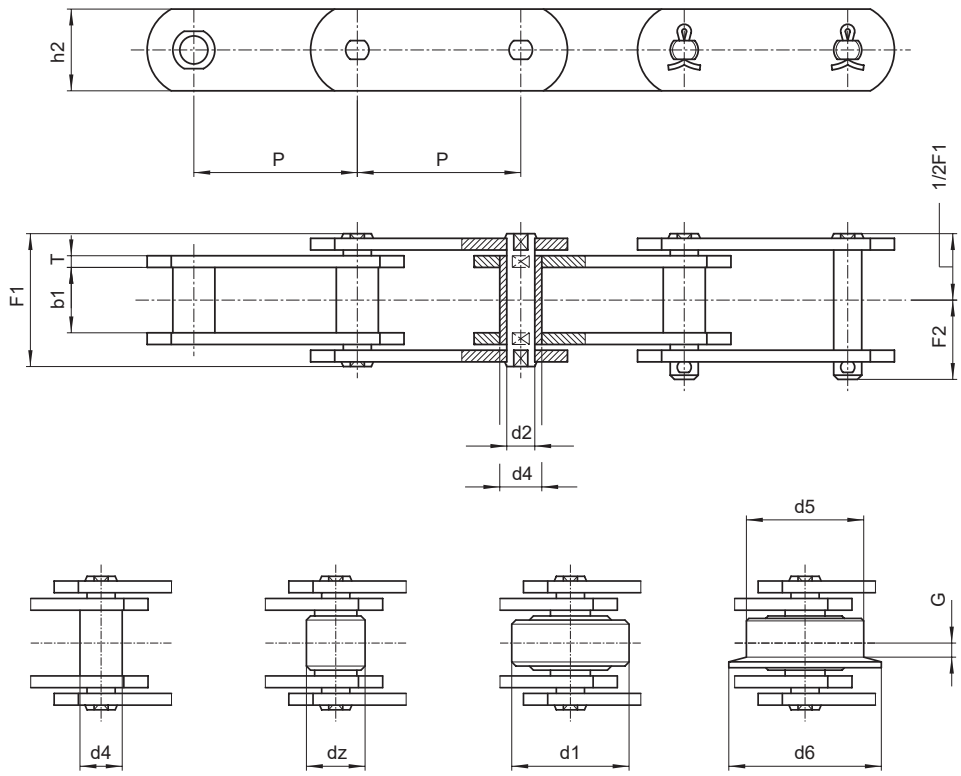

Tipo A Tipo B Tipo C Tipo D

	P	b1	dz	d1	d5	d6	G	d4	d2	h2	T	F1	F2	Carga de rotura		Peso cadena kg/m			
DIN N.	mm	mm	mm	mm	mm	mm	mm	mm	mm	mm	mm	mm	mm	N	N*	tipo A	tipo B	tipo C	tipo D
FV140	100	35	36	60	80	100	9	26	18	45	6	67	38	145.000	180.000	8,2	9,5	14,3	21,4
	125	"	"	"	"	"	"	"	"	"	"	"	"	"	"	7,4	8,5	12,3	18
	160	"	"	"	"	"	"	"	"	"	"	"	"	"	"	6,7	7,5	10,5	14,9
	200	"	"	"	"	"	"	"	"	"	"	"	"	"	"	6	6,7	9	12,8
	250	"	"	"	"	"	"	"	"	"	"	"	"	"	"	5,8	6,3	8,3	11
FV180	125	45	42	70	100	125	13	30	20	50	8	86	49	190.000	250.000	10,5	12,4	18,9	31,3
	160	"	"	"	"	"	"	"	"	"	"	"	"	"	"	10,2	11,7	16,7	26,5
	200	"	"	"	"	"	"	"	"	"	"	"	"	"	"	9,6	10,8	14,8	25,9
	250	"	"	"	"	"	"	"	"	"	"	"	"	"	"	8,9	9,8	13	19,3
	315	"	"	"	"	"	"	"	"	"	"	"	"	"	"	8,3	9	11,6	16,6

(*) Carga de rotura con mallas templadas

Diferentes alternativas:

- Rodillos en nylon, delrin etc.
- Con ejes salientes

- Pre-estiradas y preseleccionadas
- En acero INOXIDABLE
- Tratamientos superficiales de galvanizado, niquelado etc.

Cadenas transportadoras Serie C

Serie C

Cadenas de transportadoras serie DIN 8165 (Serie C) con EJES MACIZOS

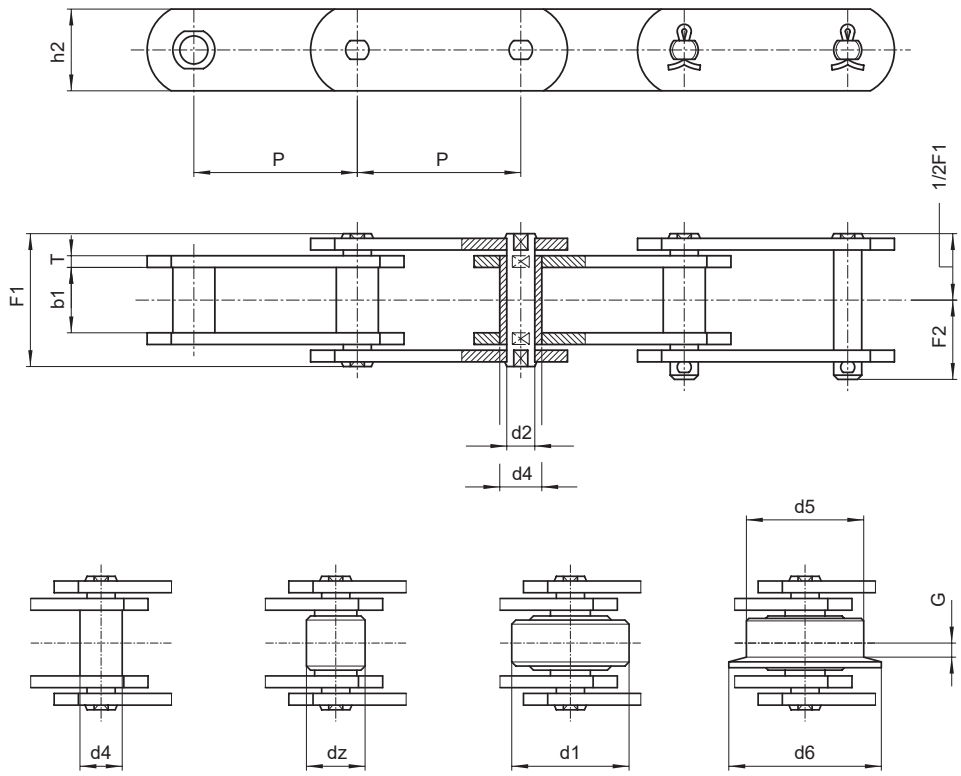

Tipo A Tipo B Tipo C Tipo D

	P	b1	dz	d1	d5	d6	G	d4	d2	h2	T	F1	F2	Carga de rotura		Peso cadena kg/m			
DIN N.	mm	mm	mm	mm	mm	mm	mm	mm	mm	mm	mm	mm	mm	N	N*	tipo A	tipo B	tipo C	tipo D
FV250	160	55	50	80	125	155	15	36	26	60	8	97	55	275.000	300.000	13,4	16,4	23,8	45,9
	200	"	"	"	"	"	"	"	"	"	"	"	"	"	"	12,3	14,7	20,6	38,3
	250	"	"	"	"	"	"	"	"	"	"	"	"	"	"	11,3	13,3	17,9	32,1
	315	"	"	"	"	"	"	"	"	"	"	"	"	"	"	10,5	12	15,8	27
	400	"	"	"	"	"	"	"	"	"	"	"	"	"	"	9,8	10,7	13,9	23,8
FV315	160	65	60	90	140	175	18	42	30	70	10	113	70	370.000	480.000	20,4	24,9	33,3	67,8
	200	"	"	"	"	"	"	"	"	"	"	"	"	"	"	18,5	22,1	28,9	56,4
	250	"	"	"	"	"	"	"	"	"	"	"	"	"	"	17	20	25,3	47,3
	315	"	"	"	"	"	"	"	"	"	"	"	"	"	"	15,9	18,2	22,4	39,9
	400	"	"	"	"	"	"	"	"	"	"	"	"	"	"	15	16,8	20,2	34

Diferentes alternativas:

- Pre-estiradas y preseleccionadas
- En acero INOXIDABLE
- Tratamientos superficiales de galvanizado, niquelado etc.

- Rodillos en nylon, delrin etc.
- Con ejes salientes

(*) Carga de rotura con mallas templadas

Cadenas transportadoras Serie C

Serie C

Cadenas de transportadoras serie DIN 8165 (Serie C) con ALETAS

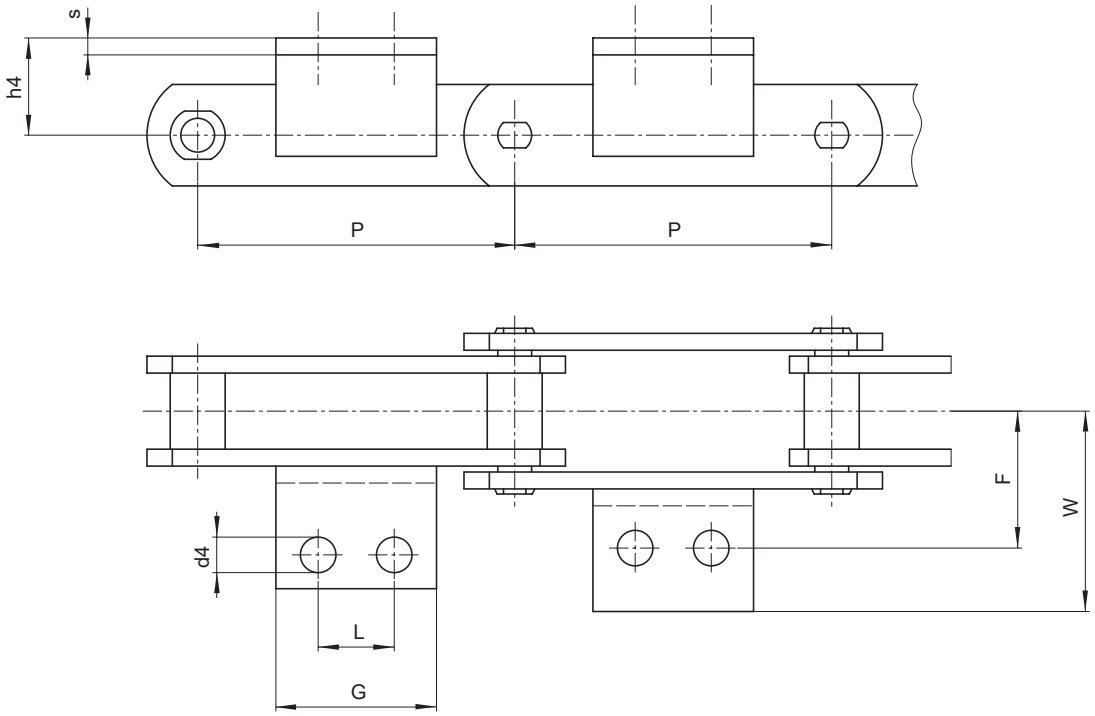

	P	h4	F	G	d4	W	L	Ángulo	Peso cadena Kg/m				Peso adicional aleta
DIN N.	mm	mm	mm	mm	mm	mm	mm	mm	tipo A	tipo B	tipo C	tipo D	kg
FV40	50	20	25	45	6,5	64	■	♦	2,4	2,9	4	5,6	0,050
	63	"	"	31	"	40,5	■	♦	2	2,4	3,3	4,5	0,036
	80	"	"	45	"	"	25	♦25x3	1,9	2,2	3	3,9	0,05
	100	"	"	50	"	"	30	♦ "	1,7	2	2,6	3,3	0,056
	125	"	"	60	"	"	30	♦ "	1,6	1,9	2,3	3	0,067
FV63	63	30	34	40	8,4	50	■	30x4	3,8	4,5	6,4	8,9	0,063
	80	"	"	45	"	"	25	♦ "	3,2	3,8	5,3	7,2	0,095
	100	"	"	50	"	"	30	"	3	3,5	4,7	6,2	0,110
	125	"	"	60	"	"	40	"	2,7	3	4	5,3	0,140
	160	"	"	70	"	"	50	"	2,4	2,7	3,5	4,4	0,170

■ Aletas con 1 agujero

♦ Malla y aleta en una pieza única plegada

Cadenas transportadoras Serie C

Serie C

Cadenas de transportadoras serie DIN 8165 (Serie C) con ALETAS

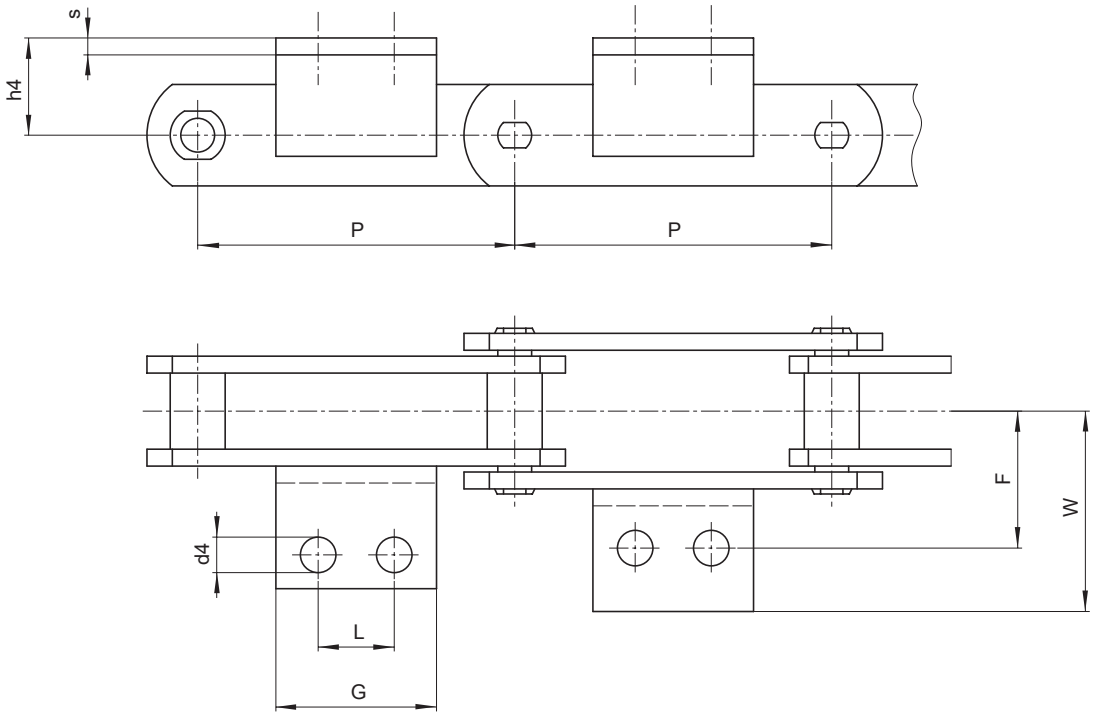

	P	h4	F	G	d4	W	L	Ángulo	Peso cadena Kg/m				Peso adicional aleta
DIN N.	mm	mm	mm	mm	mm	mm	mm	mm	tipo A	tipo B	tipo C	tipo D	kg
FV90	63	35	40	30	8,4	64	■	♦ 40x4	5,6	6,8	10	14,7	0,072
	80	"	"	45	"	"	25	♦ "	5,1	6	8,6	12,3	0,110
	100	"	"	50	"	"	30	♦ "	4,5	5,3	7,3	10,3	0,130
	125	"	"	60	"	"	40	♦ "	4,2	4,8	6,5	8,8	0,160
	160	"	"	70	"	"	50	♦ "	4	4,5	5,8	7,6	0,20
	200	"	"	80	"	"	60	♦ "	3,5	3,8	4,8	5,8	0,240
	250	"	"	85	"	"	65	♦ "	3,4	3,7	4,6	5,4	0,210
FV112	100	40	50	50	11	70	30	40x6	6,7	7,7	11,2	18,8	0,20
	125	"	"	65	"	"	40	"	6	6,8	9,6	15,7	0,270
	160	"	"	75	"	"	50	"	5,5	6,1	8,3	13	0,310
	200	"	"	90	"	"	65	"	5,2	5,7	7,5	11,3	0,40
	250	"	"	105	"	"	80	"	4,9	5,3	6,7	9,8	0,50

■ Aletas con 1 agujero
♦ Malla y aleta en una pieza única plegada

Cadenas transportadoras Serie C

Serie C

Cadenas de transportadoras serie DIN 8165 (Serie C) con ALETAS

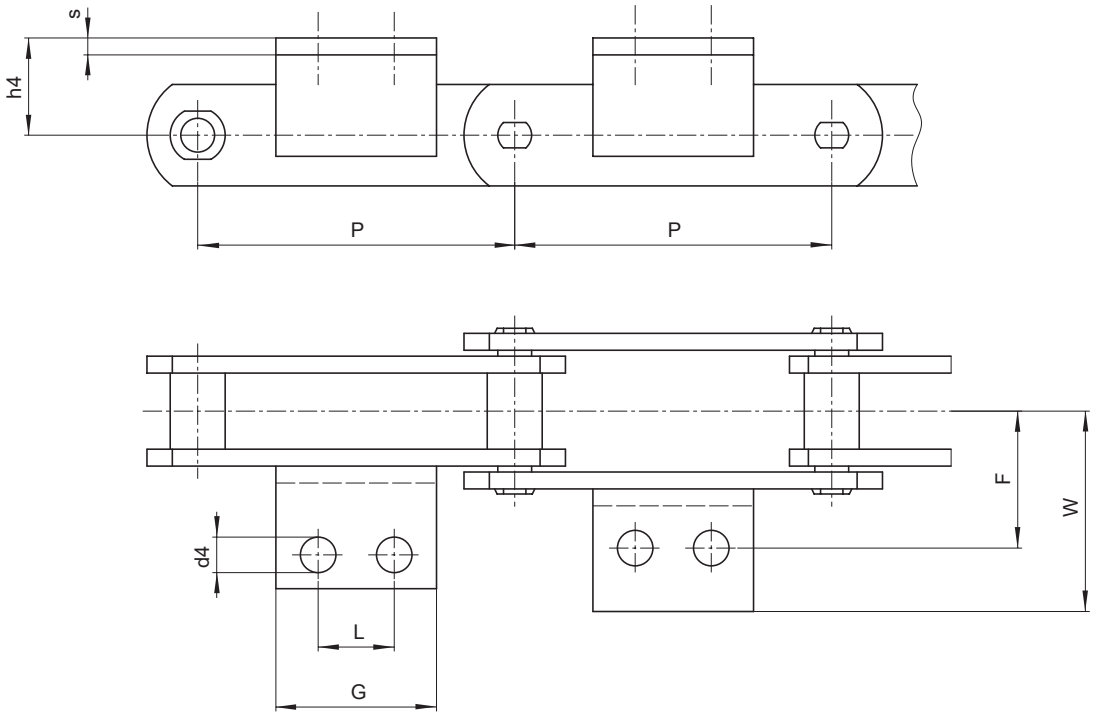

	P	h4	F	G	d4	W	L	Ángulo	Peso cadena Kg/m				Peso adicional aleta
DIN N.	mm	mm	mm	mm	mm	mm	mm	mm	tipo A	tipo B	tipo C	tipo D	kg
FV140	100	45	50	55	11	81	30	50x6	8,2	9,5	14,3	21,4	0,230
	125	"	"	65	"	"	40	"	7,4	8,5	12,3	18	0,300
	160	"	"	75	"	"	50	"	6,7	7,5	10,5	14,9	0,360
	200	"	"	90	"	"	65	"	6	6,7	9	12,8	0,450
	250	"	"	105	"	"	80	"	5,8	6,3	8,3	11	0,540
FV180	125	45	64	63	13	91	35	50x7	10,5	12,4	18,9	31,3	0,320
	160	"	"	80	"	"	50	"	10,2	11,7	16,7	26,5	0,410
	200	"	"	95	"	"	65	"	9,6	10,8	14,8	25,9	0,520
	250	"	"	110	"	"	80	"	8,9	9,8	13	19,3	0,620
	315	"	"	130	"	"	100	"	8,3	9	11,6	16,6	0,720

Cadenas transportadoras Serie C

Serie C

Cadenas de transportadoras serie DIN 8165 (Serie C) con ALETAS

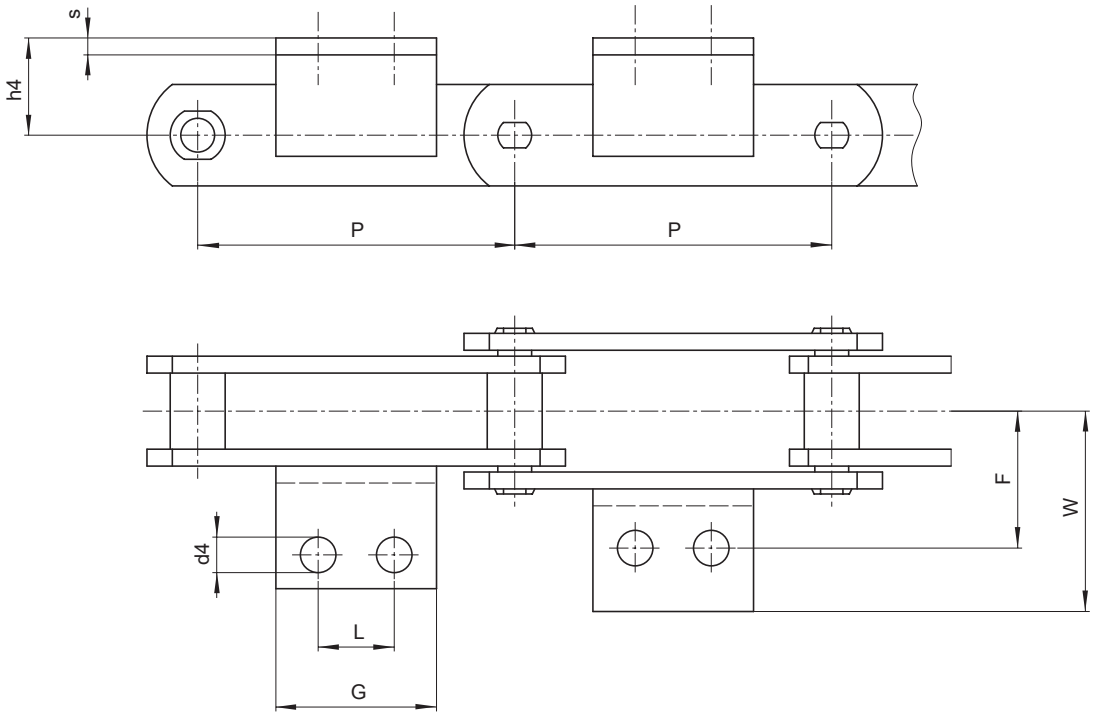

	P	h4	F	G	d4	W	L	Ángulo	Peso cadena Kg/m				Peso adicional aleta
DIN N.	mm	mm	mm	mm	mm	mm	mm	mm	tipo A	tipo B	tipo C	tipo D	kg
FV250	160	55	69	80	14	106	50	60x8	13,4	16,4	23,8	45,9	0,570
	200	"	"	95	"	"	65	"	12,3	14,7	20,6	38,3	0,710
	250	"	"	110	"	"	80	"	11,3	13,3	17,9	32,1	0,850
	315	"	"	130	"	"	100	"	10,5	12	15,8	27	1,000
	400	"	"	130	"	"	100	"	9,8	10,7	13,9	23,8	1,000
FV315	160	60	85	50	14	130	■	70x10	20,4	24,9	33,3	67,8	0,520
	200	"	"	95	"	"	65	"	18,5	22,1	28,9	56,4	0,980
	250	"	"	110	"	"	80	"	17	20	25,3	47,3	1,130
	315	"	"	130	"	"	100	"	15,9	18,2	22,4	39,9	1,340
	400	"	"	130	"	"	100	"	15	16,8	20,2	34	1,340

■ Aletas con 1 agujero

Cadenas transportadoras Serie C

Serie C

Cadenas de transportadoras serie DIN 8165 (Serie C) con EJES HUECOS

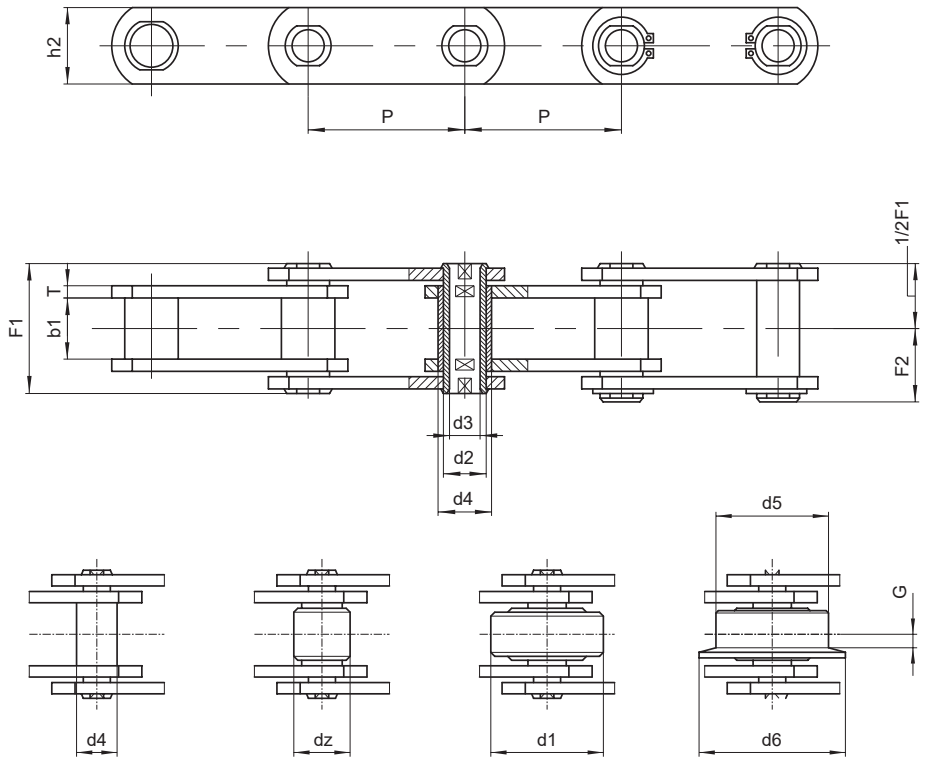

Tipo A Tipo B Tipo C Tipo D

	P	b1	dz	d1	d5	d6	G	d4	d2	d3	h2	T	F1	F2	Carga de rotura	Peso cadena
DIN N.	mm	mm	mm	mm	mm	mm	mm	mm	mm	mm	mm	mm	mm	mm	N	Kg/ m**
FV 63	63	22	26	40	50	63	5	18	12	8	30	4	45	28	46.000	5,7
	80	"	"	"	"	"	"	"	"	"	"	"	"	"	"	4,9
	100	"	"	"	"	"	"	"	"	"	"	"	"	"	"	4,3
	125	"	"	"	"	"	"	"	"	"	"	"	"	"	"	3,8
	160	"	"	"	"	"	"	"	"	"	"	"	"	"	"	3,4
FV 90	63	25	30	48	63	78	6,5	20	14	10	35	5	53	30	73.000	9,1
	80	"	"	"	"	"	"	"	"	"	"	"	"	"	"	7,8
	100	"	"	"	"	"	"	"	"	"	"	"	"	"	"	6,8
	125	"	"	"	"	"	"	"	"	"	"	"	"	"	"	5,6
	160	"	"	"	"	"	"	"	"	"	"	"	"	"	"	5,3
	200	"	"	"	"	"	"	"	"	"	"	"	"	"	"	4,7
	250	"	"	"	"	"	"	"	"	"	"	"	"	"	"	4,3

(*) Carga de rotura con mallas templadas

(**) Peso cadena correspondiente a rodillo "tipo C"

Diferentes alternativas:

- Rodillos en nylon, delrin etc.
- Pre-estiradas y preseleccionadas
- En acero INOXIDABLE
- Tratamientos superficiales de galvanizado, niquelado etc.

Cadenas transportadoras Serie C

Serie C

Cadenas de transportadoras serie DIN 8165 (Serie C) con EJES HUECOS

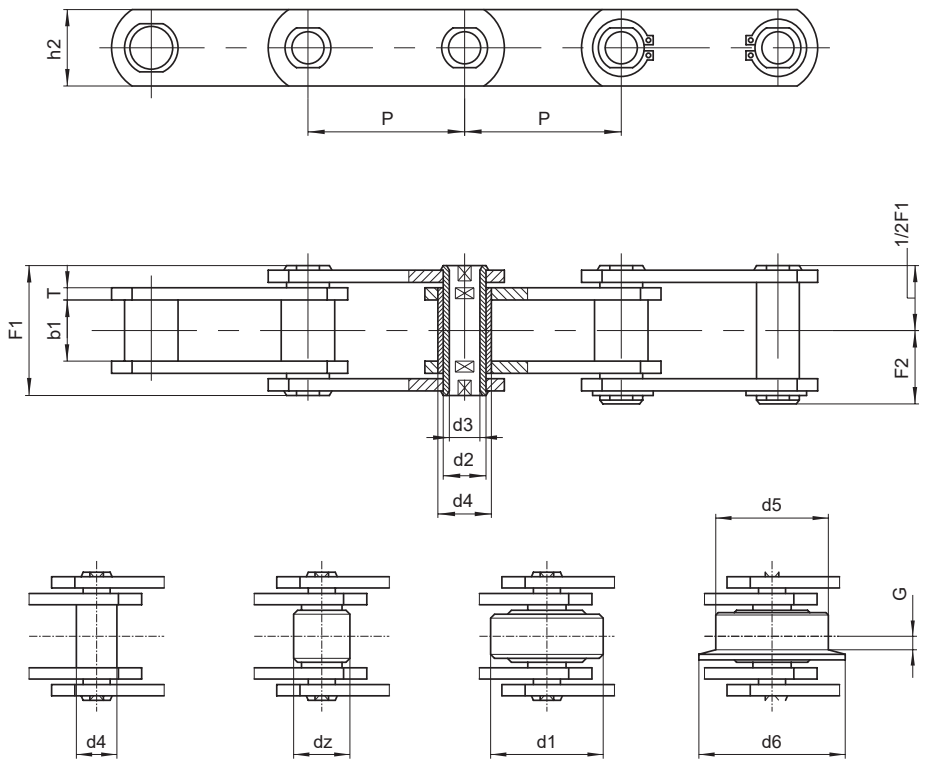

Tipo A Tipo B Tipo C Tipo D

	P	b1	dz	d1	d5	d6	G	d4	d2	d3	h2	T	F1	F2	Carga de rotura	Peso cadena
DIN N.	mm	mm	mm	mm	mm	mm	mm	mm	mm	mm	mm	mm	mm	mm	N	Kg/ m**
FV 112	100	30	32	55	72	90	7,5	22	16	11	40	6	62	32	90.000	10,2
	125	"	"	"	"	"	"	"	"	"	"	"	"	"	"	8,9
	160	"	"	"	"	"	"	"	"	"	"	"	"	"	"	7,8
	200	"	"	"	"	"	"	"	"	"	"	"	"	"	"	7
	250	"	"	"	"	"	"	"	"	"	"	"	"	"	"	6,3
FV 140	100	35	36	60	80	100	9	26	18	12	45	6	67	35	110.000	12,9
	125	"	"	"	"	"	"	"	"	"	"	"	"	"	"	11,2
	160	"	"	"	"	"	"	"	"	"	"	"	"	"	"	9,7
	200	"	"	"	"	"	"	"	"	"	"	"	"	"	"	8,6
	250	"	"	"	"	"	"	"	"	"	"	"	"	"	"	7,7

(*) Carga de rotura con mallas templadas

(**) Peso cadena correspondiente a rodillo "tipo C"

Diferentes alternativas:

- Rodillos en nylon, delrin etc.
- Pre-estiradas y preseleccionadas
- En acero INOXIDABLE
- Tratamientos superficiales de galvanizado, niquelado etc.

Cadenas transportadoras Serie C

Serie C

Cadenas de transportadoras serie DIN 8165 (Serie C) con EJES HUECOS

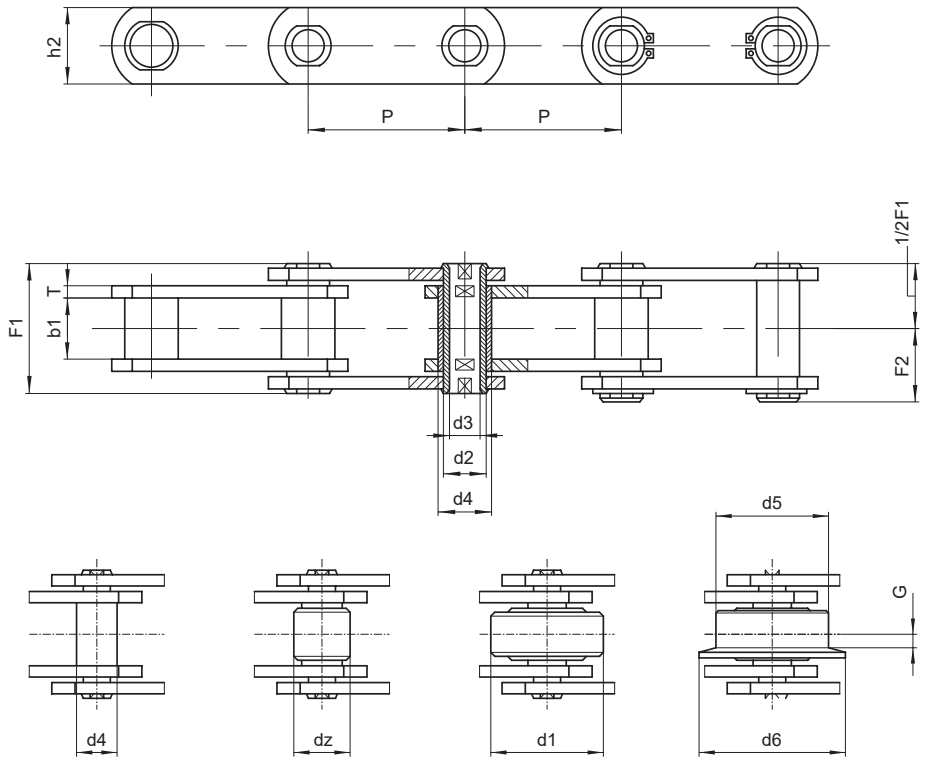

Tipo A Tipo B Tipo C Tipo D

	P	b1	dz	d1	d5	d6	G	d4	d2	d3	h2	T	F1	F2	Carga de rotura	Peso cadena
DIN N.	mm	mm	mm	mm	mm	mm	mm	mm	mm	mm	mm	mm	mm	mm	N	Kg/ m**
FV 180	125	45	42	70	100	125	13	30	20	14	50	8	86	45	145.000	18,2
	160	"	"	"	"	"	"	"	"	"	"	"	"	"	"	15,6
	200	"	"	"	"	"	"	"	"	"	"	"	"	"	"	13,8
	250	"	"	"	"	"	"	"	"	"	"	"	"	"	"	12,3
	315	"	"	"	"	"	"	"	"	"	"	"	"	"	"	11
FV 250	160	55	50	80	125	155	15	36	26	18	60	8	97	55	215.000	20,5
	200	"	"	"	"	"	"	"	"	"	"	"	"	"	"	18
	250	"	"	"	"	"	"	"	"	"	"	"	"	"	"	15,9
	315	"	"	"	"	"	"	"	"	"	"	"	"	"	"	14,2
FV 315	160	65	60	90	140	175	18	42	30	20	70	10	117	63	295.000	34,1
	200	"	"	"	"	"	"	"	"	"	"	"	"	"	"	29,5
	250	"	"	"	"	"	"	"	"	"	"	"	"	"	"	25,8
	315	"	"	"	"	"	"	"	"	"	"	"	"	"	"	22,8
	400	"	"	"	"	"	"	"	"	"	"	"	"	"	"	20,2

(*) Carga de rotura con mallas templadas
(**) Peso cadena correspondiente a rodillo "tipo C"

Diferentes alternativas:

- Rodillos en nylon, delrin etc.
- Pre-estiradas y preseleccionadas
- En acero INOXIDABLE
- Tratamientos superficiales de galvanizado, niquelado etc.

Cadenas transportadoras Serie C

Serie C

Cadenas de transportadoras serie DIN 8165 (Serie C) con MALLAS ALTAS

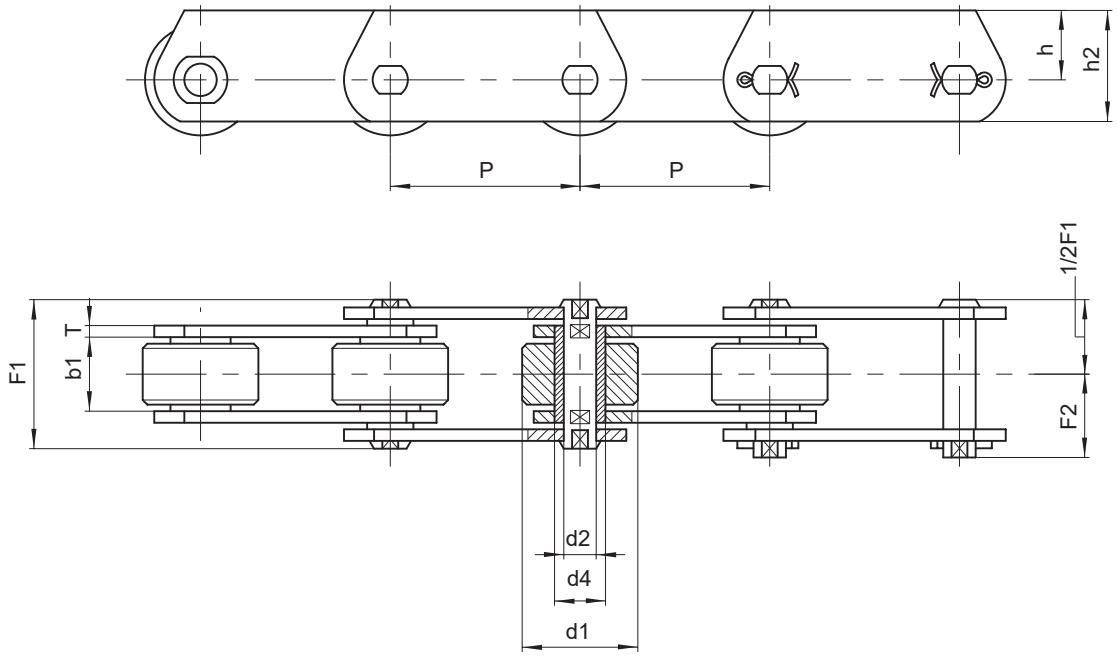

	P	b1	d1	d4	d2	h2	h	T	F1	F2	Carga de rotura		Peso cadenas
DIN N.	mm	mm	mm	mm	mm	mm	mm	mm	mm	mm	N	N*	kg/m
FVT40	50	18	32	15	10	35	22,5	3	36	21	42.000	47.000	5
	63	"	"	"	"	"	"	"	"	"	"	"	4,3
	80	"	"	"	"	"	"	"	"	"	"	"	3,8
	100	"	"	"	"	"	"	"	"	"	"	"	3,4
	125	"	"	"	"	"	"	"	"	"	"	"	3
FVT63	63	22	40	18	12	40	25	4	45	26	64.000	75.000	7,5
	80	"	"	"	"	"	"	"	"	"	"	"	6,5
	100	"	"	"	"	"	"	"	"	"	"	"	5,7
	125	"	"	"	"	"	"	"	"	"	"	"	5,1
	160	"	"	"	"	"	"	"	"	"	"	"	4,5

Diferentes alternativas:

- Rodillos en nylon, delrin etc.
- Pre-estiradas y preseleccionadas
- En acero INOXIDABLE
- Tratamientos superficiales de galvanizado, niquelado etc.

(*) Carga de rotura con mallas templadas

Cadenas transportadoras Serie C

Serie C

Cadenas de transportadoras serie DIN 8165 (Serie C) con MALLAS ALTAS

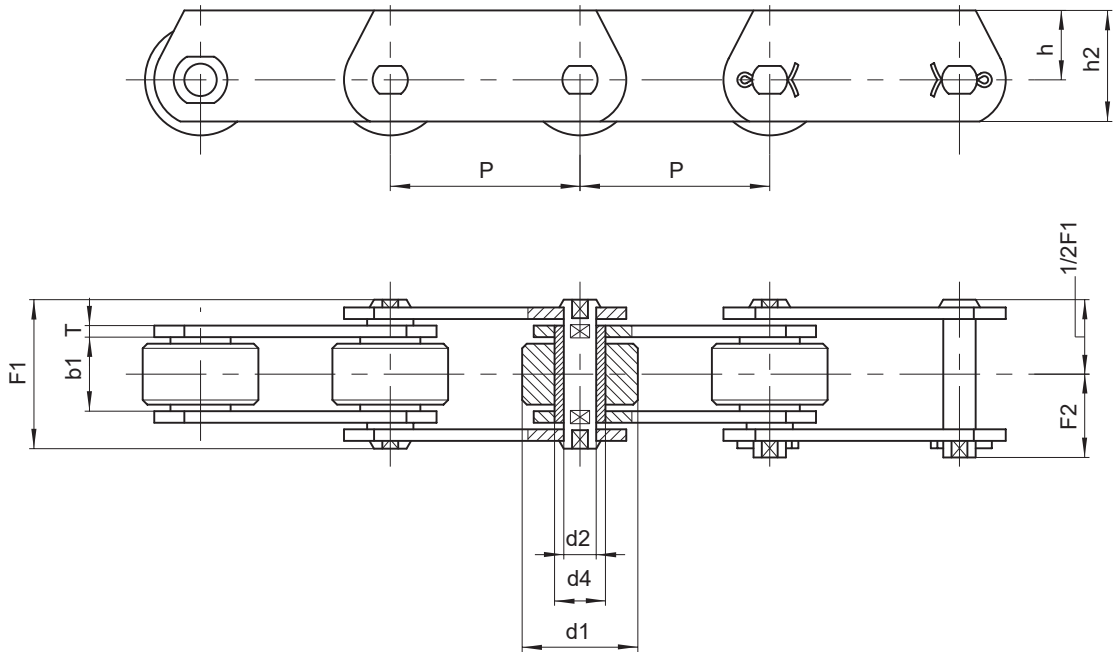

	P	b1	d1	d4	d2	h2	h	T	F1	F2	Carga de rotura		Peso cadena
DIN N.	mm	mm	mm	mm	mm	mm	mm	mm	mm	mm	N	N*	kg/m
FVT90	63	25	48	20	14	45	27,5	5	53	30	100.000	115.000	11,7
	80	"	"	"	"	"	"	"	"	"	"	"	10
	100	"	"	"	"	"	"	"	"	"	"	"	8,7
	125	"	"	"	"	"	"	"	"	"	"	"	7,7
	160	"	"	"	"	"	"	"	"	"	"	"	6,8
	200	"	"	"	"	"	"	"	"	"	"	"	5,8
	250	"	"	"	"	"	"	"	"	"	"	"	5,4
FVT112	100	30	55	22	16	50	30	6	62	35	120.000	170.000	12,7
	125	"	"	"	"	"	"	"	"	"	"	"	11,7
	160	"	"	"	"	"	"	"	"	"	"	"	9,7
	200	"	"	"	"	"	"	"	"	"	"	"	8,7
	250	"	"	"	"	"	"	"	"	"	"	"	8

Diferentes alternativas:

(*) Carga de rotura con mallas templadas

- Rodillos en nylon, delrin etc.
- Pre-estiradas y preseleccionadas
- En acero INOXIDABLE
- Tratamientos superficiales de galvanizado, niquelado etc.

Cadenas transportadoras Serie C

Serie C

Cadenas de transportadoras serie DIN 8165 (Serie C) con MALLAS ALTAS

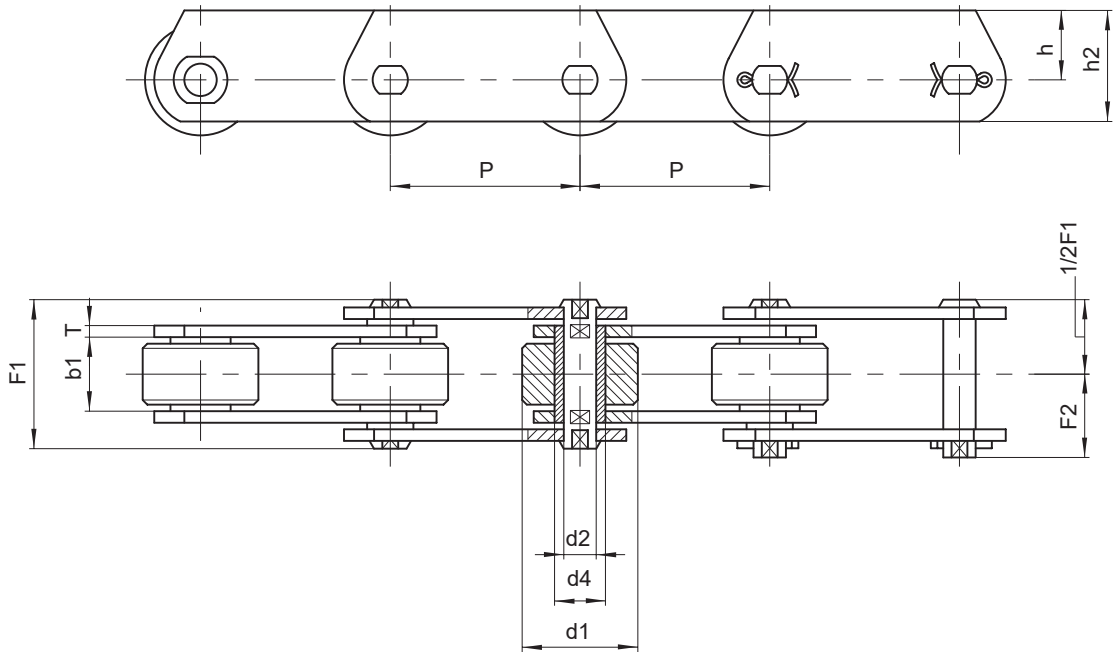

	P	b1	d1	d4	d2	h2	h	T	F1	F2	Carga de rotura		Peso cadena
DIN N.	mm	mm	mm	mm	mm	mm	mm	mm	mm	mm	N	N*	kg/m
FVT140	100	35	60	25	18	60	37,5	6	67	38	145.000	180.000	16,8
	125	"	"	"	"	"	"	"	"	"	"	"	14,6
	160	"	"	"	"	"	"	"	"	"	"	"	12,6
	200	"	"	"	"	"	"	"	"	"	"	"	11,3
	250	"	"	"	"	"	"	"	"	"	"	"	10,1
FVT180	125	45	70	30	20	70	45	8	86	49	190.000	250.000	24,2
	160	"	"	"	"	"	"	"	"	"	"	"	20,8
	200	"	"	"	"	"	"	"	"	"	"	"	18,4
	250	"	"	"	"	"	"	"	"	"	"	"	16,5
	315	"	"	"	"	"	"	"	"	"	"	"	14,9

Diferentes alternativas:

(*) Carga de rotura con mallas templadas

- Rodillos en nylon, delrin etc.
- Pre-estiradas y preseleccionadas
- En acero INOXIDABLE
- Tratamientos superficiales de galvanizado, niquelado etc.

Cadenas transportadoras Serie C

Serie C

Cadenas de transportadoras serie DIN 8165 (Serie C) con MALLAS ALTAS

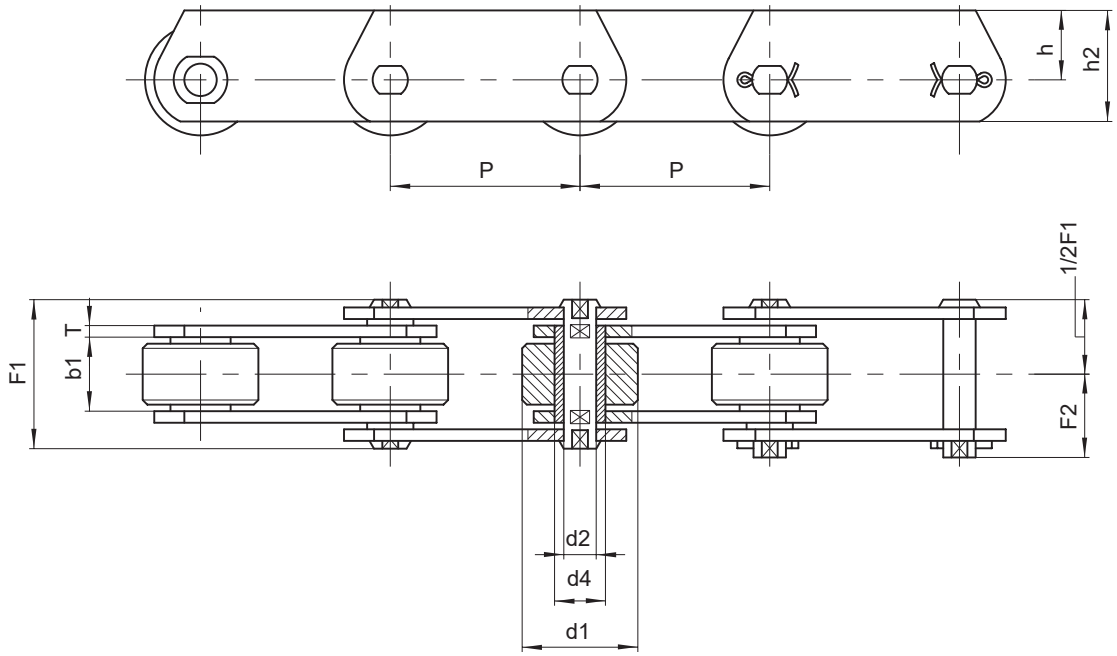

	P	b1	d1	d4	d2	h2	h	T	F1	F2	Carga de rotura		Peso cadena
DIN N.	mm	mm	mm	mm	mm	mm	mm	mm	mm	mm	N	N*	kg/m
FVT250	160	55	80	36	26	80	50	8	97	55	275.000	300.000	28,2
	200	"	"	"	"	"	"	"	"	"	"	"	24,5
	250	"	"	"	"	"	"	"	"	"	"	"	21,7
	315	"	"	"	"	"	"	"	"	"	"	"	19,3
FVT315	160	65	90	42	30	90	55	10	26		370.000	480.000	39,9
	200	"	"	"	"	"	"	"	"	"	"	"	34,8
	250	"	"	"	"	"	"	"	"	"	"	"	30,6
	315	"	"	"	"	"	"	"	"	"	"	"	27,3
	400	"	"	"	"	"	"	"	"	"	"	"	24,5

Diferentes alternativas:

(*) Carga de rotura con mallas templadas

- Rodillos en nylon, delrin etc.
- Pre-estiradas y preseleccionadas
- En acero INOXIDABLE
- Tratamientos superficiales de galvanizado, niquelado etc.

IRIS chains

SINCE 1935

www.iris-chains.com

Polígono Ind. Erisono nº 1
20600 Eibar (Guipuzcoa) España

T +34 943 120 550
iris@iris-chains.com