Cadenas de rodillos estándar

Las cadenas de rodillos estándar de IRIS están diseñadas y fabricadas para cumplir y superar los estándares ISO, DIN, ANSI y BS.

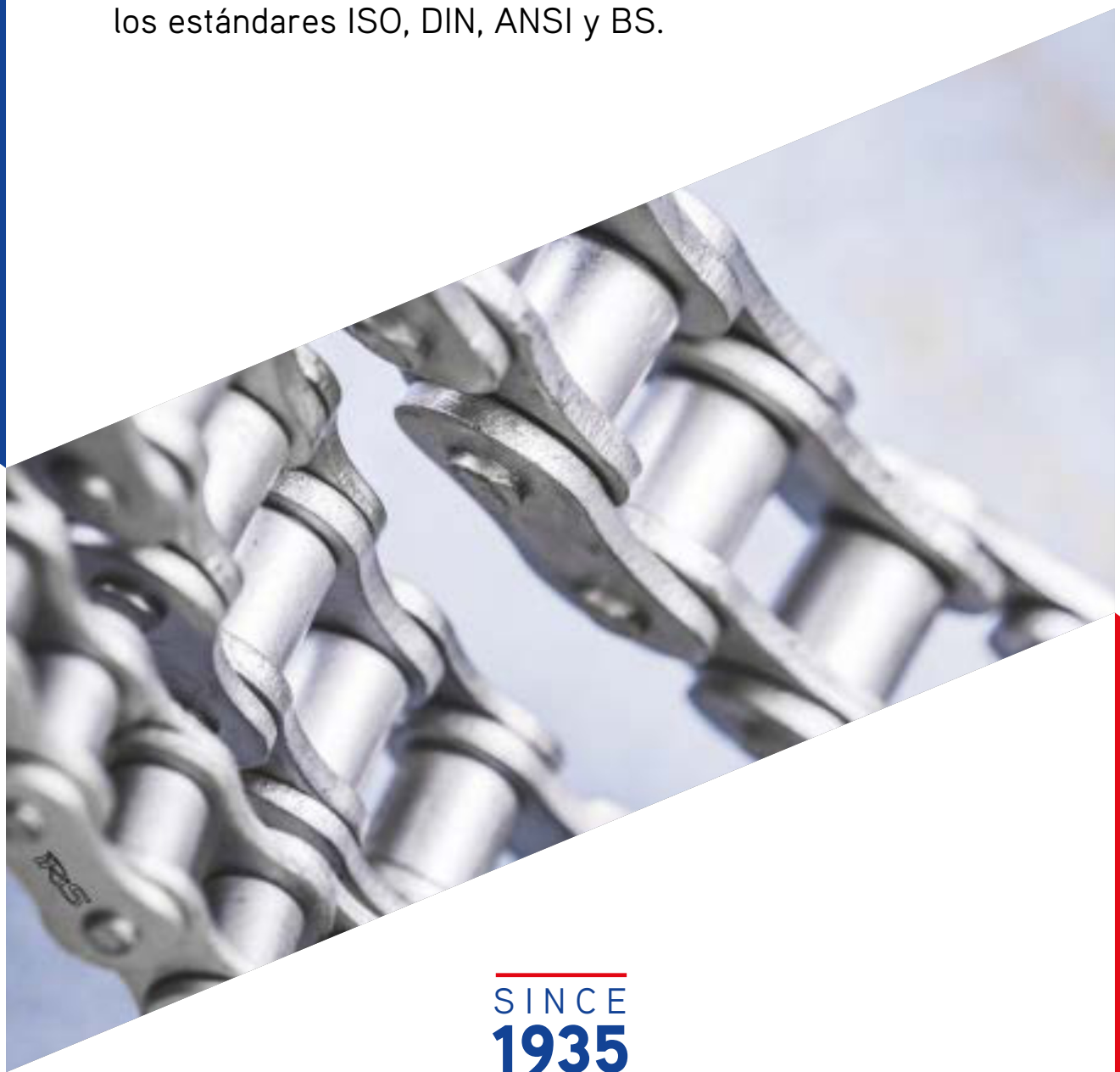

SINCE
1935

Cadenas de Rodillos Estándar

Las cadenas de rodillos estándar de IRIS están diseñadas y fabricadas para cumplir y superar los estándares ISO, DIN, ANSI y BS. Las cadenas IRIS, presentes en una amplia gama de sistemas de transmisión industrial, están diseñadas y fabricadas para ofrecer el mejor rendimiento incluso en las aplicaciones más complejas, garantizando una larga vida útil.

Las cadenas de transmisión IRIS proporcionan al usuario los beneficios de un funcionamiento sincronizado en paralelo, un posicionamiento de gran precisión, una actividad silenciosa, y una fuerza tensil significativamente superior. Como resultado, los parones en la producción quedan reducidos al mínimo, así como los costes operativos asociados.

Nuestro lubricante estándar garantiza el pleno rendimiento en un rango de temperaturas desde -5ºC hasta +120ºC: se puede aplicar unlubricante especial bajo solicitud para un rango de temperaturas más extremo desde -30 ºC hasta 250 ºC.





A DESTACAR

- Todas las cadenas de rodillos IRIS Standard cumplen y superan los requisitos ISO 606
- La elongación inicial contribuye a una mayor resistencia a la tracción.
- Todos los componentes reciben tratamiento térmico según su tamaño y aplicación.
- Las placas se someten a granollado para obtener una mayor resistencia.
- La superficie de los pasadores es lisa y resistente a la corrosión.
- Los casquillos son perfectamente cilíndricos.
- Aplicamos un lubricante inicial para una mayor resistencia.

Opciones Iris Chains

Con un amplio conocimiento de las demandas del mercado europeo, disponemos continuamente de stock de todos nuestros productos principales, y todos ellos cumplen con los estándares fijados tanto por British Standards como por ANSI.

Desde cadenas de transmisión, hasta cadenas con aletas para aplicaciones de transporte, incluyendo versiones resistentes a la corrosión o soluciones sin necesidad de lubricante. IRIS cuenta con una serie de productos para cada aplicación, incluso para los pedidos más especiales.



ESTRUCTURA Y ENSAMBLAJE DE LA CADENA

Las cadenas estándar de precisión de IRIS transmiten potencia de forma muy eficiente, pudiendo ajustarse a una gran variedad de aplicaciones industriales.

Esta ilustración muestra el detalle de la estructura de una cadena estándar y sus componentes, incluyendo las conexiones que unen las distintas partes.

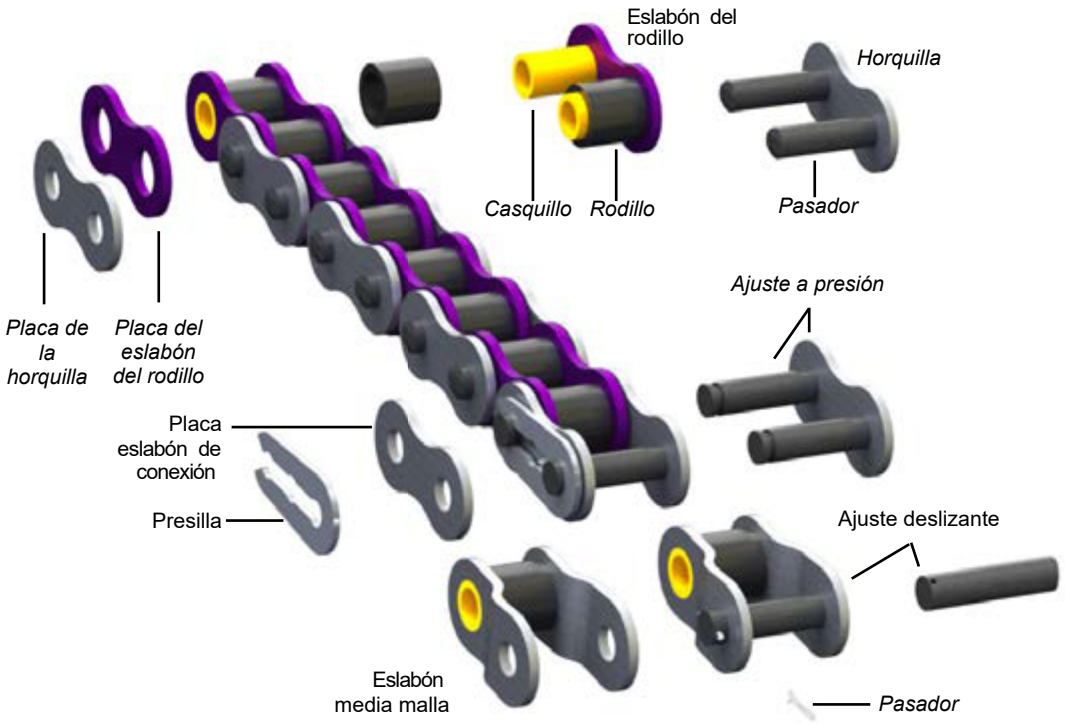

INDUSTRIAS

- Transporte industrial
- Líneas de envasado de alimentos
- Sector farmacéutico
- Plantas de producción de dulces
- Produccióm de pasta y maquinaria de horneado
- Sistemas de pintado
- Maquinaria de carpintería
- Sistemas cerámicos

Y muchas más aplicaciones

SERVICIOS

Varios productos **disponibles en stock.**

Cadenas específicas bajo solicitud del cliente.

Emparejamientos de cadenas bajo solicitud.

Cadenas en **cualquier longitud.**

Asistencia técnica.

Tratamiento inicial con lubricante para mayor resistencia a la corrosión.

Lubricante especial para condiciones extremas de temperatura bajo solicitud.





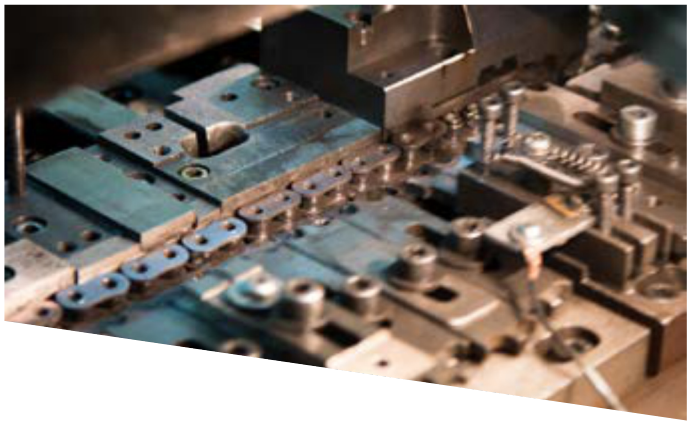

ISO Series DIN ISO 606 (DIN 8187)

Malla simple

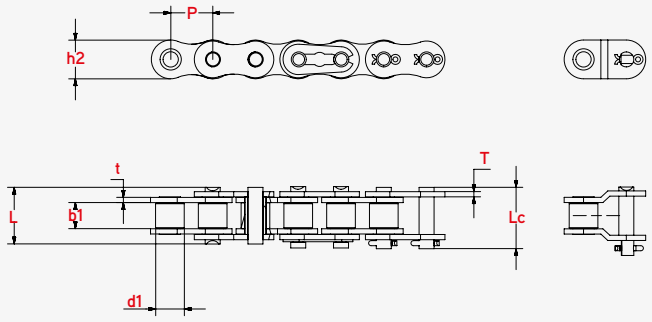

Malla doble

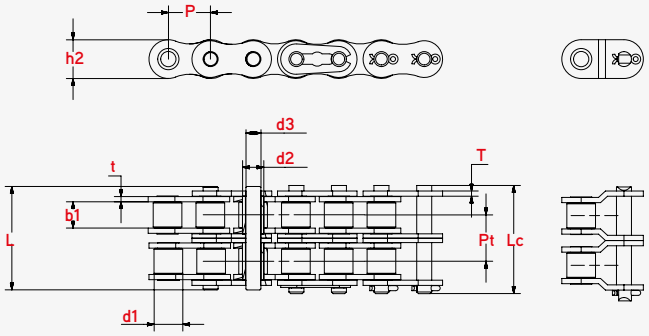

		Paso	Diámetro rodillo	Ancho entre placas	Diámetro pasador	Largo pasador		Profundidad placa interior	Grosor placas	Resitencia min. a la tracción	Peso por metro
DIN/ISO No.	Material	P mm	d1 max mm	b1 min mm	d2 max mm	L max mm	Lc max mm	h2 max mm	t/T max mm	Q min KN	q kg/m
Simple											
04B-1	CS, NP, DT, SS	6,000	4,00	2,80	1,85	6,80	7,80	5,00	0,60	3,00	0,11
05B-1	CS, NP, DT, SS	8,000	5,00	3,00	2,31	8,20	8,90	7,10	0,80	5,00	0,20
*06B-1	CS, NP, DT, SS	9,525	6,35	5,72	3,28	13,15	14,10	8,20	1,30	9,00	0,41
08B-1	CS, NP, DT, SS	12,700	8,51	7,75	4,45	16,70	18,20	11,80	1,60	18,00	0,69
10B-1	CS, NP, DT, SS	15,875	10,16	9,65	5,08	19,50	20,90	14,70	1,70	22,40	0,93
12B-1	CS, NP, DT, SS	19,050	12,07	11,68	5,72	22,50	24,20	16,00	1,85	29,00	1,15
16B-1	CS, NP, DT, SS	25,400	15,88	17,02	8,28	36,10	37,40	21,00	4,15/3,1	60,00	2,71
20B-1	CS, NP, DT, SS	31,750	19,05	19,56	10,19	41,30	45,00	26,40	4,5/3,5	95,00	3,70
24B-1	CS, DT, SS	38,100	25,40	25,40	14,63	53,40	57,80	33,20	6,0/4,8	160,00	7,10
28B-1	CS, DT, SS	44,450	27,94	30,99	15,90	65,10	69,50	36,70	7,5/6,0	200,00	8,50
32B-1	CS, SS	50,800	29,21	30,99	17,81	66,00	71,00	42,00	7,0/6,0	250,00	10,25
40B-1	CS, SS	63,500	39,37	38,10	22,89	82,20	89,20	52,96	8,5/8,0	355,00	16,35
48B-1	CS, SS	76,200	48,26	45,72	29,24	99,10	107,00	63,80	12,0/10,0	560,00	25,00
Doble											
05B-2	CS, NP, DT, SS	8,000	5,00	3,00	2,31	13,90	14,50	7,10	0,80	7,80	0,33
*06B-2	CS, NP, DT, SS	9,525	6,35	5,72	3,28	23,40	24,40	8,20	1,30	16,90	0,77
08B-2	CS, NP, DT, SS	12,700	8,51	7,75	4,45	31,00	32,20	11,80	1,60	32,00	1,34
10B-2	CS, NP, DT, SS	15,875	10,16	9,65	5,08	36,10	37,50	14,70	1,70	44,50	1,84
12B-2	CS, NP, DT, SS	19,050	12,07	11,68	5,72	42,00	43,60	16,00	1,85	57,80	2,31
16B-2	CS, NP, DT, SS	25,400	15,88	17,02	8,28	68,00	69,30	21,00	4,15/3,1	106,00	5,42
20B-2	CS, NP, DT, SS	31,750	19,05	19,56	10,19	77,80	81,50	26,40	4,5/3,5	170,00	7,20
24B-2	CS, DT, SS	38,100	25,40	25,40	14,63	101,70	106,20	33,20	6,0/4,8	280,00	13,40
28B-2	CS, DT, SS	44,450	27,94	30,99	15,90	124,60	129,10	36,70	7,5/6,0	360,00	16,60
32B-2	CS, SS	50,800	29,21	30,99	17,81	124,60	129,60	42,00	7,0/6,0	450,00	21,00
40B-2	CS, SS	63,500	39,37	38,10	22,89	154,50	161,50	52,96	8,5/8,0	630,00	32,00
48B-2	CS, SS	76,200	48,26	45,72	29,24	190,40	198,20	63,80	12,0/10,0	1.000,00	50,00

*** Malla recta**

CS ACERO AL CARBONO
DT DELTA-TONE
NP NIQUELADO
SS ACERO INOXIDABLE

ASA Series DIN ISO 606 (DIN 8188)

Malla simple

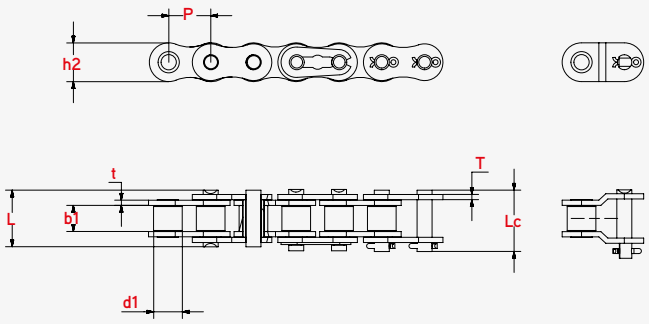

Malla doble

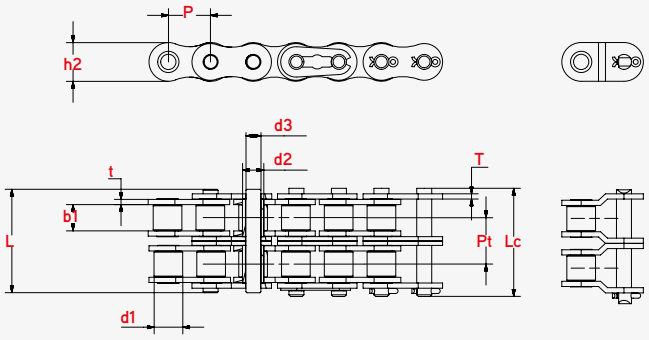

			Paso	Diámetro rodillo	Ancho entre placas	Diámetro pasador	Largo pasador		Profundidad placa interior	Grosor placas	Resitencia min. a la tracción	Peso por metro
DIN/ISO No.	ANSI No.	Material	P mm	d1 max mm	b1 min mm	d2 max mm	L max mm	Lc max mm	h2 max mm	t/T max mm	Q min KN	q kg/m
Simple												
*04A-1	*25	CS, DT, SS	6,350	3,30	3,18	2,31	7,90	8,40	6,00	0,80	3,50	0,15
*06A-1	*35	CS, DT, SS	9,525	5,08	4,77	3,58	12,40	13,17	9,00	1,30	7,90	0,33
08A-1	40	CS, DT, SS	12,700	7,95	7,85	3,96	16,60	17,80	12,00	1,50	14,10	0,62
10A-1	50	CS, DT, SS	15,875	10,16	9,40	5,08	20,70	22,20	15,09	2,03	22,20	1,02
12A-1	60	CS, DT, SS	19,050	11,91	12,57	5,94	25,90	27,70	18,00	2,42	31,80	1,50
16A-1	80	CS, DT, SS	25,400	15,88	15,75	7,92	32,70	35,00	24,00	3,25	56,70	2,60
20A-1	100	CS, DT, SS	31,750	19,05	18,90	9,53	40,40	44,70	30,00	4,00	88,50	3,91
24A-1	120	CS, DT, SS	38,100	22,23	25,22	11,10	50,30	54,30	35,70	4,80	127,00	5,62
28A-1	140	CS, SS	44,450	25,40	25,22	12,70	54,40	59,00	41,00	5,60	172,40	7,50
32A-1	160	CS, SS	50,800	28,58	31,55	14,27	64,80	69,60	47,80	6,40	226,80	10,10
36A-1	180	CS, SS	57,150	35,71	35,48	17,46	72,80	78,60	53,60	7,20	280,20	13,45
40A-1	200	CS, SS	63,500	39,68	37,85	19,85	80,30	87,20	60,00	8,00	353,80	16,15
48A-1	240	CS, SS	76,200	47,63	47,35	23,81	95,50	103,00	72,39	9,50	510,30	23,20
Doble												
*04A-2	*25-2	CS, DT, SS	6,350	3,30	3,18	2,31	14,50	15,00	6,00	0,80	7,00	0,28
*06A-2	*35-2	CS, DT, SS	9,525	5,08	4,77	3,58	22,50	23,30	9,00	1,30	15,80	0,63
08A-2	40-2	CS, DT, SS	12,700	7,95	7,85	3,96	31,00	32,20	12,00	1,50	28,20	1,12
10A-2	50-2	CS, DT, SS	15,875	10,16	9,40	5,08	38,90	40,40	15,09	2,03	44,40	2,00
12A-2	60-2	CS, DT, SS	19,050	11,91	12,57	5,94	48,80	50,50	18,00	2,42	63,60	2,92
16A-2	80-2	CS, DT, SS	25,400	15,88	15,75	7,92	62,70	64,30	24,00	3,25	113,40	5,15
20A-2	100-2	CS, DT, SS	31,750	19,05	18,90	9,53	76,40	80,50	30,00	4,00	177,00	7,80
24A-2	120-2	CS, DT, SS	38,100	22,23	25,22	11,10	95,80	99,70	35,70	4,80	254,00	11,70
28A-2	140-2	CS, SS	44,450	25,40	25,22	12,70	103,30	107,90	41,00	5,60	344,80	15,14
32A-2	160-2	CS, SS	50,800	28,58	31,55	14,27	123,30	128,10	47,80	6,40	453,60	20,14
36A-2	180-2	CS, SS	57,150	35,71	35,48	17,46	138,60	144,40	53,60	7,20	560,50	29,22
40A-2	200-2	CS, SS	63,500	39,68	37,85	19,85	151,90	158,80	60,00	8,00	707,60	32,24
48A-2	240-2	CS, SS	76,200	47,63	47,35	23,81	183,40	190,80	72,39	9,50	1.020,60	45,23

*** d1 indica el diámetro externo del casquillo.**

CS ACERO AL CARBONO
DT DELTA-TONE
NP NIQUELADO
SS ACER INOXIDABLE

ISO Series DIN ISO 606 (DIN 8187)

Malla triple

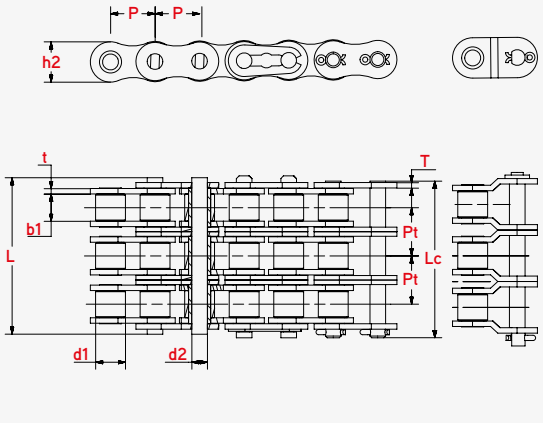

Malla cuadruple

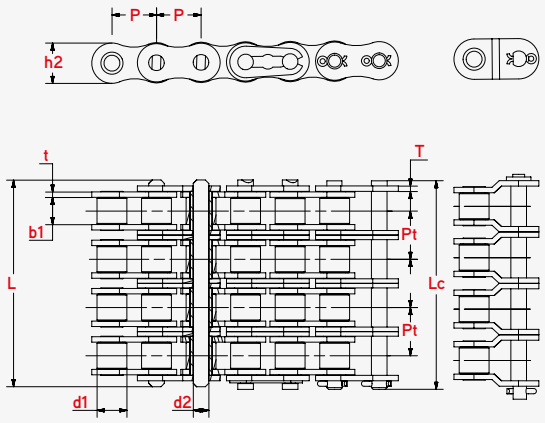

		Paso	Diámetro rodillo	Ancho entre placas	Diámetro pasador	Largo pasador		Profundidad placa interior	Grosor placas	Resitencia min. a la tracción	Peso por metro
DIN/ISO No.	Material	P mm	d1 max mm	b1 min mm	d2 max mm	L max mm	Lc max mm	h2 max mm	t/T max mm	Q min KN	q kg/m
Triple											
05B-3	CS, NP, DT, SS	8,000	5,00	3,00	2,31	19,50	20,20	7,10	0,80	11,10	0,48
*06B-3	CS, NP, DT, SS	9,525	6,35	5,72	3,28	33,50	34,60	8,20	1,30	24,90	1,16
08B-3	CS, NP, DT, SS	12,700	8,51	7,75	4,45	45,10	46,10	11,80	1,60	47,50	2,03
10B-3	CS, NP, DT, SS	15,875	10,16	9,65	5,08	52,70	54,10	14,70	1,70	66,70	2,77
12B-3	CS, NP, DT, SS	19,050	12,07	11,68	5,72	61,50	63,10	16,00	1,85	86,70	3,46
16B-3	CS, NP, DT, SS	25,400	15,88	17,02	8,28	99,80	101,20	21,00	4,15/3,1	160,00	8,13
20B-3	CS, NP, DT, SS	31,750	19,05	19,56	10,19	114,20	117,90	26,40	4,5/3,5	250,00	10,82
24B-3	CS, DT, SS	38,100	25,40	25,40	14,63	150,10	154,60	33,20	6,0/4,8	425,00	20,10
28B-3	CS, DT, SS	44,450	27,94	30,99	15,90	184,20	188,70	36,70	7,5/6,0	530,00	24,92
32B-3	CS, SS	50,800	29,21	30,99	17,81	183,20	188,20	42,00	7,0/6,0	670,00	31,56
40B-3	CS, SS	63,500	39,37	38,10	22,89	226,80	233,80	52,96	8,5/8,0	950,00	48,10
48B-3	CS, SS	76,200	48,26	45,72	29,24	281,60	289,40	63,80	12,0/10,0	1.500,00	75,00
Cuadruple											
08B-4	CS, NP, DT, SS	12,700	8,51	7,75	4,45	58,30	66,10	11,80	1,60	65,85	2,72
10B-4	CS, NP, DT, SS	15,875	10,16	9,65	5,08	68,80	77,00	14,70	1,70	88,00	3,47
12B-4	CS, NP, DT, SS	19,050	12,07	11,68	5,72	81,00	99,20	16,00	1,85	115,80	4,78
16B-4	CS, NP, DT, SS	25,400	15,88	17,02	8,28	132,00	142,80	21,00	4,15/3,1	222,00	10,39
20B-4	CS, NP, DT, SS	31,750	19,05	19,56	10,19	150,70	154,30	26,40	4,5/3,5	330,00	14,44

***** Malla recta

CS ACERO AL CARBONO
DT DELTA-TONE
NP NIQUELADO
SS ACERO INOXIDABLE



ASA Series DIN ISO 606 (DIN 8188)

Malla triple

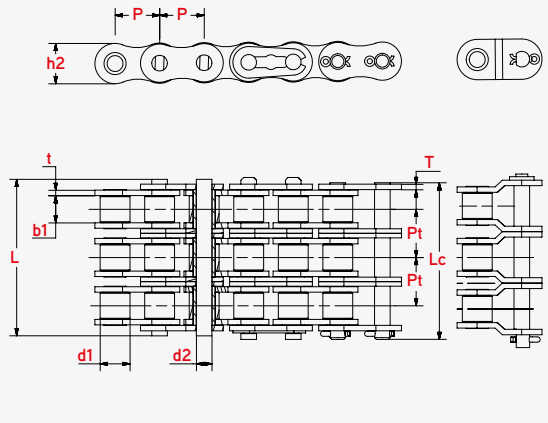

Malla cuadruple

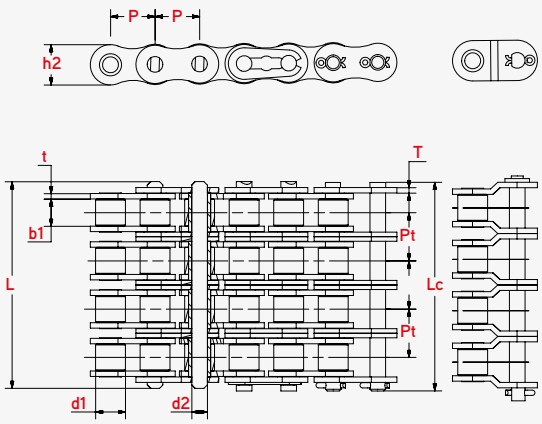

DIN/ISO No.	ANSI No.	Material	Paso P mm	Diámetro rodillo d1 max mm	Ancho entre placas b1 min mm	Diámetro pasador d2 max mm	Largo pasador L max mm	Largo pasador Lc max mm	Profundidad placa interior h2 max mm	Grosor placas t/T max mm	Resitencia min. a la tracción Q min KN	Peso por metro q kg/m
Triple												
*04A-3	*25-3	CS, DT, SS	6,350	3,30	3,18	2,31	21,00	21,50	6,00	0,80	10,50	0,44
*06A-3	*35-3	CS, DT, SS	9,525	5,08	4,77	3,58	32,70	33,50	9,00	1,30	23,70	1,05
08A-3	40-3	CS, DT, SS	12,700	7,95	7,85	3,96	45,40	46,60	12,00	1,50	42,30	1,90
10A-3	50-3	CS, DT, SS	15,875	10,16	9,40	5,08	57,00	58,50	15,09	2,03	66,60	3,09
12A-3	60-3	CS, DT, SS	19,050	11,91	12,57	5,94	71,50	73,30	18,00	2,42	95,40	4,54
16A-3	80-3	CS, DT, SS	25,400	15,88	15,75	7,92	91,70	93,60	24,00	3,25	170,10	7,89
20A-3	100-3	CS, DT, SS	31,750	19,05	18,90	9,53	112,20	116,30	30,00	4,00	265,50	11,77
24A-3	120-3	CS, DT, SS	38,100	22,23	25,22	11,10	141,40	145,20	35,70	4,80	381,00	17,53
28A-3	140-3	CS, SS	44,450	25,40	25,22	12,70	152,20	156,80	41,00	5,60	517,20	22,20
32A-3	160-3	CS, SS	50,800	28,58	31,55	14,27	181,80	186,60	47,80	6,40	680,40	30,02
36A-3	180-3	CS, SS	57,150	35,71	35,48	17,46	204,40	210,20	53,60	7,20	840,70	38,22
40A-3	200-3	CS, SS	63,500	39,68	37,85	19,85	223,50	230,40	60,00	8,00	1.061,40	49,03
48A-3	240-3	CS, SS	76,200	47,63	47,35	23,81	271,30	278,60	72,39	9,50	1.530,90	71,60
Cuadruple												
08A-4	40-4	CS, DT, SS	12,700	7,95	7,85	3,96	59,70	61,00	12,00	1,50	55,20	2,57
10A-4	50-4	CS, DT, SS	15,875	10,16	9,40	5,08	75,10	76,60	15,09	2,03	87,20	4,30
12A-4	60-4	CS, DT, SS	19,050	11,91	12,57	5,94	94,50	96,10	18,00	2,42	127,20	6,21
16A-4	80-4	CS, DT, SS	25,400	15,88	15,75	7,92	121,00	124,40	24,00	3,25	222,40	10,37
20A-4	100-4	CS, DT, SS	31,750	19,05	18,90	9,53	147,8	152,10	30,00	4,00	389,40	15,60

*** d1 indica el diámetro externo del casquillo.**

CS ACERO AL CARBONO
DT DELTA-TONE
NP NIQUELADO
SS ACERO INOXIDABLE

ISO Y ASA SERIE REFORZADA DIN ISO 606 (DIN 8187/8188)

IRIS dispone de cadenas estándar ISO y ASA para una amplia variedad de requisitos de carga.

- **Serie ISO y ASA estándar**
  Con placas de conexión gruesas y granollado para una mayor resistencia.
- **Series ISO y ASA reforzada**
  Proporcionan una resistencia extraordinaria al desgaste, gracias a sus placas extra-gruesas y sus pasadores endurecidos.
- **Serie ASA super-reforzada**
  Extraordinariamente resistentes a las cargas elevadas y proporcionan una fuerza tensil excelente gracias a sus componentes, tratados térmicamente y hechos de la mejor aleación de acero.

Comparación cadenas de rodillos ASA Standard 80 Roller
(Resistencia máxima a la tracción)

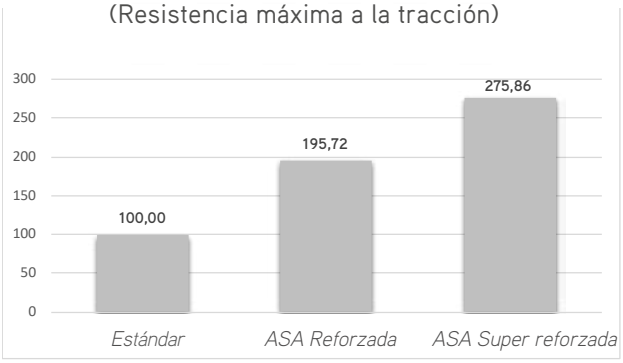

ISO REFORZADA

DIN/ISO No.	Material	Paso P mm	Diametro rodillo d1 max mm	Ancho entre placas b1 min mm	Diámetro pasador d2 max mm	Largo pasador L max mm	Largo pasador Lc max mm	Profundidad placa interior h2 max mm	Grosor placas t/T max mm	Resistencia min. a la tracción Q min KN	Peso por metro q kg/m
Simple											
08B-1 H	CS, NP, DT, SS	12,70	8,51	7,85	4,45	18,80	19,90	12,00	2,00	20,60	0,88
10B-1 H	CS, NP, DT, SS	15,875	10,16	9,65	5,08	20,20	21,60	14,60	1,85	25	1,03
12B-1 H	CS, NP, DT, SS	19,05	12,07	11,70	6,10	25,00	26,60	18,10	2,42	40	1,45
16B-1 H	CS, NP, DT, SS	25,40	15,88	17,02	8,90	35,70	38,90	24,10	4/3	80	3,11
20B-1 H	CS, NP, DT, SS	31,75	19,05	19,56	10,19	47,10	51,00	26,30	6/4,8	95	4,52
24B-1 H	CS, NP, DT, SS	38,10	25,40	25,40	14,63	58,60	63,40	36,20	7,5/6	225	9,00
Doble											
10B-2 H	CS, NP, DT, SS	15,875	10,16	9,65	5,08	37,70	39,40	14,60	1,85	50	1,78
12B-2 H	CS, NP, DT, SS	19,05	12,07	11,70	6,10	46,60	48,60	18,10	2,42	57,8	2,93
16B-2 H	CS, NP, DT, SS	25,40	15,88	17,02	8,90	67,80	69,30	24,10	4/3	160	5,97
20B-2 H	CS, NP, DT, SS	31,75	19,05	19,56	10,19	90,60	94,80	26,30	6/4,8	220	9,12
24B-2 H	CS, NP, DT, SS	38,10	25,40	25,40	14,63	112,00	118,60	36,30	7,5/6	450	16,70

ASA REFORZADA

DIN/ISO No.	ANSI No.	Material	Paso P mm	Roller diameter d1 max mm	Ancho entre placas b1 min mm	Diámetro pasador d2 max mm	Largo pasador L max mm	Largo pasador Lc max mm	Profundidad placa interior h2 max mm	Grosor placas t/T max mm	Resistecia min. a la tracción Q min KN	Peso por metro q kg/m
Simple												
08A-1 H	40H	CS, DT, SS	12,70	7,95	7,85	3,96	18,80	19,90	12,00	2,03	14,10	0,82
10A-1 H	50H	CS, DT, SS	15,875	10,16	9,40	5,08	22,10	23,40	15,09	2,42	22,20	1,25
12A-1 H	60H	CS, DT, SS	19,05	11,91	12,57	5,94	29,20	31,00	18,00	3,25	31,80	1,87
16A-1 H	80H	CS, DT, SS	25,40	15,88	15,75	7,92	36,20	37,70	24,00	4,00	56,70	3,10
20A-1 H	100H	CS, DT, SS	31,75	19,05	18,90	9,53	43,60	46,90	30,00	4,80	88,50	4,52
24A-1 H	120H	CS, DT, SS	38,10	22,23	25,22	11,10	53,50	57,50	35,70	5,60	127,00	6,60
Doble												
12A-2 H	60H-2	CS, DT, SS	19,05	11,91	12,57	5,94	55,30	57,10	18,00	3,25	63,60	3,71
16A-2 H	80H-2	CS, DT, SS	25,40	15,88	15,75	7,92	68,80	70,30	24,00	4,00	113,40	6,15
20A-2 H	100H-2	CS, DT, SS	31,75	19,05	18,90	9,53	82,70	86,00	30,00	4,80	177,00	9,03
24A-2 H	120H-2	CS, DT, SS	38,10	22,23	25,22	11,10	102,40	106,40	35,70	5,60	254,00	13,13
Triple												
12A-3 H	60H-3	CS, DT, SS	19,05	11,91	12,57	5,94	81,40	83,20	18,00	3,25	95,00	5,54
16A-3 H	80H-3	CS, DT, SS	25,40	15,88	15,75	7,92	101,40	102,90	24,00	4,00	170,10	9,42
20A-3 H	100H-3	CS, DT, SS	31,75	19,05	18,90	9,53	121,80	125,10	30,00	4,80	265,50	12,96
24A-3 H	120H-3	CS, DT, SS	38,10	22,23	25,22	11,10	151,20	155,20	35,70	5,60	381,00	19,64

CS ACERO AL CARBONO
DT DELTA-TONE
NP NIQUELADO
SS ACERO INOXIDABLE

ASA Serie super-reforzada DIN ISO 606 (DIN 8188)

Malla simple

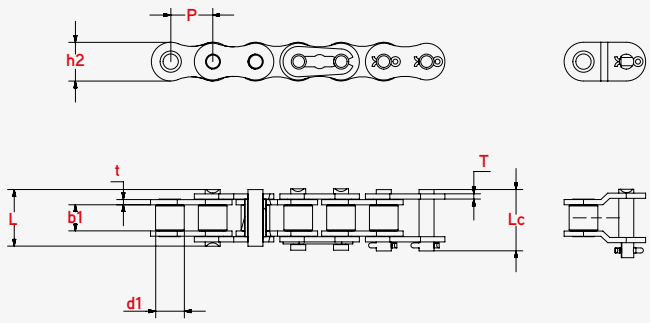

Malla doble

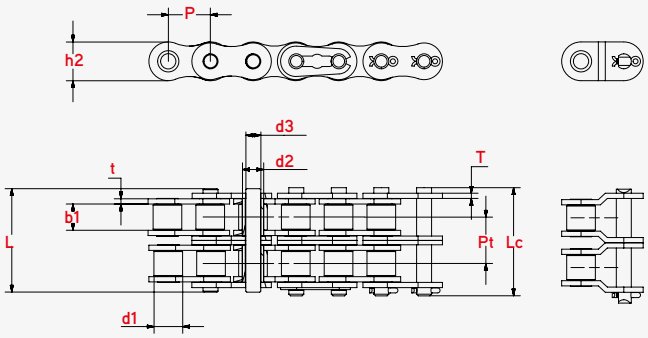

ASA SUPER-REFORZADA

DIN/ISO No.	ANSI No.	Material	Paso P mm	Diámetro rodillo d1 max mm	Ancho entre placas b1 min mm	Diámetro pasador d2 max mm	Largo pasador L max mm	Largo pasador Lc max mm	Profundidad placa interior h2 max mm	Grosor placas t/T max mm	Resitencia min. a la tracción Q min KN	Peso por metro q kg/m
Simple												
08A-1 SH	40SH	CS, DT	12,700	7,95	7,85	3,96	18,80	19,90	12,00	2,03	22,40	0,82
10A-1 SH	50SH	CS, DT	15,875	10,16	9,40	5,08	22,10	23,40	15,09	2,40	30,40	1,23
12A-1 SH	60SH	CS, DT	19,050	11,91	12,57	5,96	29,20	31,60	18,10	3,20	44,10	1,87
16A-1 SH	80SH	CS, DT	25,400	15,88	15,75	7,94	36,20	37,70	24,13	4,00	80	3,10
20A-1 SH	100SH	CS, DT	31,750	19,05	18,90	9,54	43,60	46,90	30,17	4,70	133,4	4,52
24A-1 SH	120SH	CS, DT	38,100	22,23	25,22	11,11	53,50	57,50	36,20	5,60	158,20	6,60

CS ACERO AL CABONO
DT DELTA-TONE





Series IRIS no estándar

Las cadenas no estándar de IRIS son soluciones especialmente diseñadas para dar respuesta a una variedad de necesidades específicas de nuestros clientes. Algunas de ellas son el resultado de adaptaciones realizadas sobre nuestras cadenas de motocicleta.

Los atributos de cada cadena son distintos de acuerdo a la aplicación de destino.

SERVICIOS

- **Diseños personalizados** para necesidades y requisitos específicos.
- Varios productos **disponibles en stock.**
- **Cadenas específicas** bajo solicitud del cliente.
- **Emparejamientos** de cadenas bajo solicitud.
- **Cadenas en cualquier longitud.**
- **Asistencia técnica.**

		Paso	Diámetro rodillo	Ancho entre placas	Diámetro pasador	Largo pasador		Profundidad placa interior	Grosor placas	Resitencia min. a la tracción	Peso por metro
DIN/ISO No.	Material	P mm	d1 max mm	b1 min mm	d2 max mm	L max mm	Lc max mm	h2 max mm	t/T max mm	Q min KN	q kg/m
Simple											
081-1	CS, NP, DT, SS	12,700	7,75	3,30	3,64	9,30	10,80	9,80	1,00	8,00	0,38
083-1	CS, NP, DT, SS	12,700	7,75	4,88	4,09	12,90	14,40	10,20	1,30	11,60	0,45
084-1	CS, NP, DT, SS	12,700	7,75	4,88	4,09	14,80	16,80	10,20	1,40	15,60	0,51
085-1	CS, NP, DT, SS	12,700	7,75	6,25	3,60	14,00	15,50	10,20	1,30	6,70	0,41
415	CS, NP, DT, SS	12,700	7,77	4,76	3,60	11,00	12,40	9,70	1,00	6,86	0,32
415H	CS, NP, DT, SS	12,700	7,77	4,76	3,96	13,10	14,50	12,00	1,50	14,40	0,55
423	CS, NP, DT, SS	12,700	8,51	6,40	4,45	15,60	17,10	12,40	1,70	19,60	0,71
420	CS, NP, DT, SS	12,700	7,,77	6,25	3.96	14,70	16,10	12,00	1,50	16,00	0,55
428H	CS, NP, DT, SS	12,700	8,51	7,85	4,45	18,80	19,90	11,80	2,03	20,60	0,79
520	CS, NP, DT, SS	12,700	10,,16	6,25	5,08	17,50	19,00	15,09	2,03	26,50	0,89
520H	CS, NP, DT, SS	12,700	10,16	6,25	5,08	19,30	20,80	15,09	2,42	26,50	1,10
5R	CS, NP, DT, SS	12,700	7,75	5,00	3,96	11,80	13,30	10,10	1,3/1,0	11,60	0,46
12BV	CS, NP, DT, SS	19,050	12,07	11,68	6,10	24,50	26,90	16,00	2,40	40,00	1,45
229	CS, NP, DT, SS	19,050	12,07	13,30	6,10	28,80	31,80	17,00	3,00	35,00	1,61
517	CS, NP, DT, SS	19,050	12,07	11,68	6,10	24,50	26,90	18,10	2,40	44,00	1,55
305	CS, NP, DT, SS	25,400	15,88	13,05	8,26	30,90	32,20	20,50	3,6/3,0	50,00	2,37

CS ACERO AL CARBONO
DT DELTA-TONE
NP NIQUELAD
SS ACERO INOXIDABLE



Cadenas de rodillos estándar de malla recta

Estas cadenas de rodillos se diseñan y fabrican con las mismas especificaciones que todas las cadenas estándar de IRIS, salvo que cuentan con malla recta, lo que permite transportar cargas superiores directamente sobre la placa lateral.

Las cadenas de rodillos con malla recta se utilizan, por tanto, en sistemas de transporte de sectores muy exigentes como la automoción o la automatización, así como en actividades como el transporte de pallets. Se distinguen por su vida útil duradera, y por una excelente capacidad de resistencia a la corrosión, en todas sus aplicaciones.

Nuestro lubricante estándar garantiza la resistencia a un rango de temperaturas desde -5 ºC hasta +120 ºC; podemos aplicar lubricante especial bajo solicitud para aplicaciones que funcionan en temperaturas extremas desde -30 ºC to hasta +250 ºC.

SERVICIOS

- **Lubricante especial para temperaturas extremas bajo demanda.**
- Varios productos **disponibles en stock.**
- **Cadenas específicas** bajo solicitud del cliente.
- **Emparejamientos** de cadenas bajo solicitud.
- **Cadenas en cualquier longitud.**
- **Asistencia técnica.**

A DESTACAR

- ✓ Las cadenas de rodillos IRIS estándar cumplen o superan los requisitos de la norma ISO 606.
- ✓ El estiramiento inicial contribuye a una mayor resistencia a la fatiga.
- ✓ Los componentes se someten a tratamiento térmico acorde con su tamaño y aplicación.
- ✓ Se aplica un granallado a las placas de precisión para aumentar su resistencia.
- ✓ La superficie de los pasadores es lisa y resistente al desgaste.
- ✓ Los casquillos son perfectamente cilíndricos.
- ✓ Se aplica un lubricante inicial especial para aumentar la resistencia.

Las cadenas de rodillos de malla recta pueden transportar cargas verticales. Cada cadena puede transportar la siguiente cantidad de carga vertical:

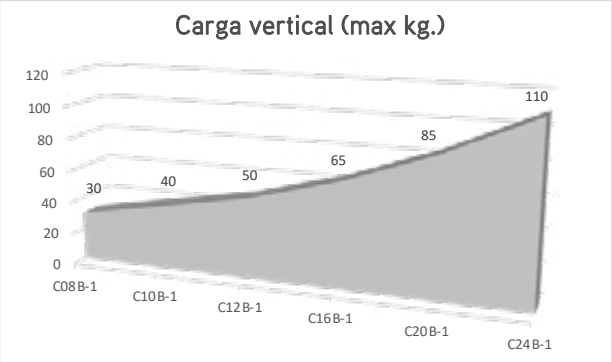

Industrias

- ✓ Transporte industrial
- ✓ Líneas de envasado de alimentos
- ✓ Sector farmacéutico
- ✓ Plantas de producción dulces
- ✓ Producción de pasta y maquinaría de horneado
- ✓ Sistemas de pintado
- ✓ Maquinaría de carpintería
- ✓ Sistemas cerámicos
- ✓ Varias aplicaciones industriales adicionales

ISO Serie malla recta DIN ISO 606 (DIN 8187)

Malla simple

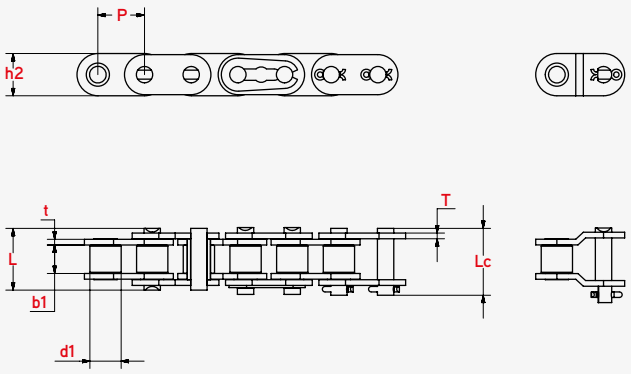

Malla doble

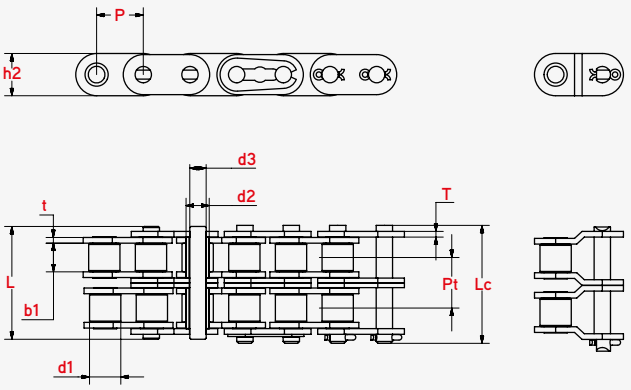

		Paso	Diámetro rodillo	Ancho entre placas	Diámetro pasador	Largo pasador		Profundidad placa interior	Grosor placas	Resitencia min. a la tracción	Peso por metro
DIN/ISO No.	Material	P mm	d1 max mm	b1 min mm	d2 max mm	L max mm	Lc max mm	h2 max mm	t/T max mm	Q min KN	q kg/m
Simple											
C08B-1	CS, NP, DT, SS	12,700	8,51	7,75	4,45	16,70	18,20	11,80	1,60	18,00	0,80
C10B-1	CS, NP, DT, SS	15,875	10,16	9,65	5,08	19,50	20,90	14,70	1,70	22,40	1,06
C12B-1	CS, NP, DT, SS	19,050	12,07	11,68	5,72	22,50	25,20	16,00	1,85	29,00	1,32
C16B-1	CS, NP, DT, SS	25,400	15,88	17,02	8,28	36,10	39,10	21,00	4,15/3,1	60,00	3,08
*C16B-1	CS, DT, SS	25,400	15,88	17,02	8,28	36,10	39,10	24,00	4,15/3,1	60,00	3,49
C20B-1	CS, NP, DT, SS	31,750	19,05	19,56	10,19	41,30	45,00	26,40	4,5/3,5	95,00	4,16
C24B-1	CS, DT, SS	38,100	25,40	25,40	14,63	53,40	57,80	33,20	6,0/4,8	160,00	7,47
C28B-1	CS, DT, SS	44,450	27,94	30,99	15,90	65,10	69,50	36,70	7,5/6,0	200,00	9,90
C32B-1	CS, SS	50,800	29,21	30,99	17,81	66,00	71,00	42,00	7,0/6,0	250,00	10,45
Doble											
C08B-2	CS, NP, DT, SS	12,700	8,51	7,75	4,45	31,20	32,20	11,80	1,60	32,00	1,45
C10B-2	CS, NP, DT, SS	15,875	10,16	9,65	5,08	36,10	37,50	14,70	1,70	44,50	2,00
C12B-2	CS, NP, DT, SS	19,050	12,07	11,68	5,72	42,00	44,70	16,00	1,85	57,80	2,62
CC16B-2	CS, NP, DT, SS	25,400	15,88	17,02	8,28	68,00	71,00	21,00	4,15/3,1	106,00	6,10
*C16B-2	CS, NP, DT, SS	25,400	15,88	17,02	8,28	68,00	71,00	24,00	4,15/3,1	106,00	6,92
C20B-2	CS, NP, DT, SS	31,750	19,05	19,56	10,19	77,80	81,50	26,40	4,5/3,5	170,00	8,23
C24B-2	CS, DT, SS	38,100	25,40	25,40	14,63	101,70	106,20	33,20	6,0/4,8	280,00	14,77
C28B-2	CS, DT, SS	44,450	27,94	30,99	15,90	124,60	129,10	36,70	7,5/6,0	360,00	19,82
C32B-2	CS, SS	50,800	29,21	30,99	17,81	124,60	129,60	42,00	7,0/6,0	450,00	20,94

*** h2=24mm.**

CS ACERO AL CARBONO
DT DELTA-TONE
NP NIQUELADO
SS ACERO INOXIDABLE





ISO Serie malla recta DIN ISO 606 (DIN 8187)

Malla triple

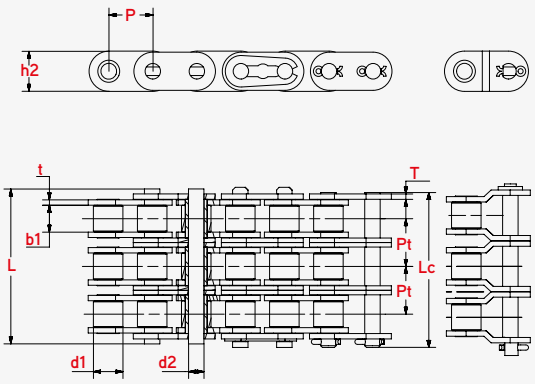

Malla cuadruple

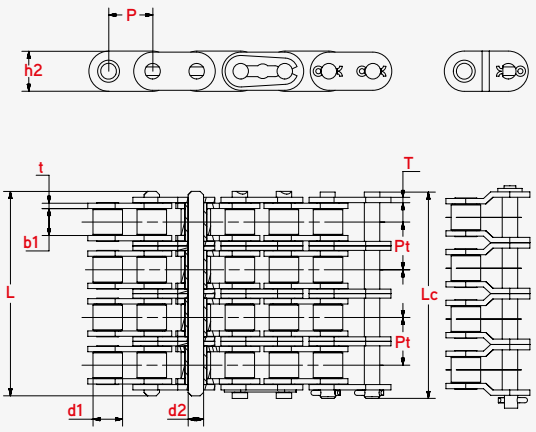

		Paso	Diámetro rodillo	Ancho entre placas	Diámetro pasador	Largo pasador		Profundidad placa interior	Grosor placas	Resitencia min. a la tracción	Peso por metro
DIN/ISO No.	Material	P mm	d1 max mm	b1 min mm	d2 max mm	L max mm	Lc max mm	h2 max mm	t/T max mm	Q min KN	q kg/m
Triple											
C08B-3	CS, NP, DT, SS	12,700	8,51	7,75	4,45	45,10	46,10	11,80	1,60	47,50	2,10
C10B-3	CS, NP, DT, SS	15,875	10,16	9,65	5,08	52,70	54,10	14,70	1,70	66,70	2,87
C12B-3	CS, NP, DT, SS	19,050	12,07	11,68	5,72	61,50	64,20	16,00	1,85	86,70	3,89
C16B-3	CS, NP, DT, SS	25,400	15,88	17,02	8,28	99,80	102,90	21,00	4,15/3,1	160,00	9,12
*C16B-3	CS, NP, DT, SS	25,400	15,88	17,02	8,28	99,80	102,90	24,00	4,15/3,1	160,00	10,34
C20B-3	CS, NP, DT, SS	31,750	19,05	19,56	10,19	114,20	117,90	26,40	4,5/3,5	250,00	11,34
C24B-3	CS, DT, SS	38,100	25,40	25,40	14,63	150,10	154,60	33,20	6,0/4,8	425,00	22,10
C28B-3	CS, DT, SS	44,450	27,94	30,99	15,90	184,20	188,70	36,70	7,5/6,0	530,00	29,64
C32B-3	CS, SS	50,800	29,21	30,99	17,81	183,20	188,20	42,00	7,0/6,0	670,00	31,27
Cuadruple											
C08B-4	CS, NP, DT, SS	12,700	8,51	7,75	4,45	58,30	66,10	11,80	1,60	65,85	2,80
C10B-4	CS, NP, DT, SS	15,875	10,16	9,65	5,08	68,80	77,00	14,70	1,70	88,00	3,60
C12B-4	CS, NP, DT, SS	19,050	12,07	11,68	5,72	81,00	99,20	16,00	1,85	115,80	5,35
C16B-4	CS, NP, DT, SS	25,400	15,88	17,02	8,28	132,00	142,80	21,00	4,15/3,1	222,00	11,63

*** h2=24mm.**

CS ACERO AL CARBONO
DT DELTA-TONE
NP NIQUELADO
SS ACERO INOXIDABLE



ASA Serie malla recta DIN ISO 606 (DIN 8188)

Malla simple

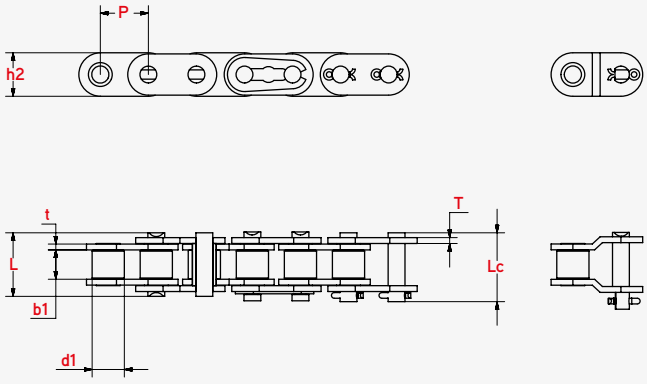

Malla doble

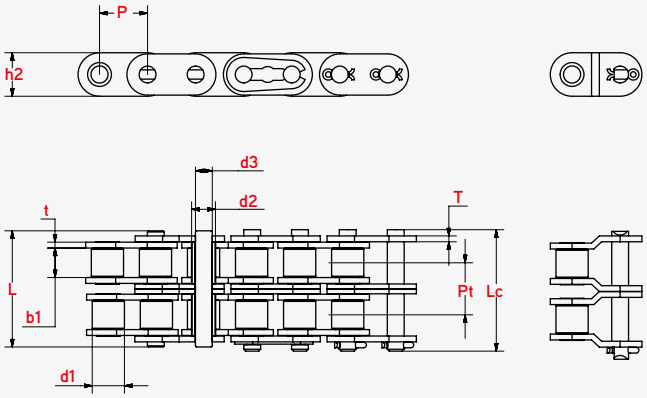

			Paso	Diámetro rodillo	Ancho entre placas	Diámetro pasador	Largo pasador		Profundidad placa interior	Grosor placas	Resitencia min. a la tracción	Peso por metro
DIN/ISO No.	ANSI No.	Material	P mm	d1 max mm	b1 min mm	d2 max mm	L max mm	Lc max mm	h2 max mm	t/T max mm	Q min KN	q kg/m
Simple												
C08A-1	C40	CS, DT, SS	12,700	7,95	7,85	3,96	16,60	18,80	12,00	1,50	14,10	0,73
C10A-1	C50	CS, DT, SS	15,875	10,16	9,40	5,08	20,70	23,30	15,09	2,03	22,20	1,23
C12A-1	C60	CS, DT, SS	19,050	11,91	12,57	5,94	25,90	28,30	18,00	2,42	31,80	1,81
C16A-1	C80	CS, DT, SS	25,400	15,88	15,75	7,92	32,70	36,50	24,00	3,25	56,70	3,09
C20A-1	C100	CS, DT, SS	31,750	19,05	18,90	9,53	40,40	44,70	30,00	4,00	88,50	4,56
Doble												
C08A-2	C40-2	CS, DT, SS	12,700	7,95	7,85	3,96	31,00	33,20	12,00	1,50	28,20	1,43
C10A-2	C50-2	CS, DT, SS	15,875	10,16	9,40	5,08	38,90	41,40	15,09	2,03	44,40	2,42
C12A-2	C60-2	CS, DT, SS	19,050	11,91	12,57	5,94	48,80	51,10	18,00	2,42	63,60	3,58
C16A-2	C80-2	CS, DT, SS	25,400	15,88	15,75	7,92	62,70	65,80	24,00	3,25	113,40	6,12
C20A-2	C100-2	CS, DT, SS	31,750	19,05	18,90	9,53	76,40	80,50	30,00	4,00	177,00	9,08
Triple												
C08A-3	C40-3	CS, DT, SS	12,700	7,95	7,85	3,96	45,40	47,60	12,00	1,50	42,30	2,14
C10A-3	C50-3	CS, DT, SS	15,875	10,16	9,40	5,08	57,00	59,50	15,09	2,03	66,60	3,62
C12A-3	C60-3	CS, DT, SS	19,050	11,91	12,57	5,94	71,50	73,90	18,00	2,42	95,40	5,36
C16A-3	C80-3	CS, DT, SS	25,400	15,88	15,75	7,92	91,70	95,10	24,00	3,25	170,10	9,10
C20A-3	C100-3	CS, DT, SS	31,750	19,05	18,90	9,53	112,20	116,30	30,00	4,00	265,50	13,60

CS ACERO AL CARBONO
DT DELTA-TONE
SS ACERO INOXIDABLE

Cadenas de rodillos estándar

IRIS chains

www.iris-chains.com

SINCE
1935

Polígono Ind. Erisono nº 1
20600 Eibar (Guipuzcoa) España

T +34 943 120 550
iris@iris-chains.com