

iRiS chains

www.iris-chains.com

SINCE 1935

Cadenas con pinzas

Mas de 25 años de experiencia nos permiten diseñar y fabricar cadenas con pinzas que dan forma y relleno a film plástico de manera óptima y segura

T +34 943 120 550
iris@iris-chains.com
www.iris-chains.com

SINCE 1935

Cadenas con pinzas

Mas de 25 años de experiencia nos permiten diseñar y fabricar cadenas con pinzas para dar forma y relleno a film plástico de manera óptima y segura. Estas cadenas de alto rendimiento se suministran a un amplio número de aplicaciones industriales y OEMs. Son resistentes a la corrosión y, por tanto, contribuyen a aumentar la productividad. Gracias a su diseño mejorado de pinzas, las líneas de producción trabajan sin dificultad, manipulando una amplia gama de materiales con firmeza y precisión.

Las cadenas con pinzas resistentes a la corrosión se emplean para la sujeción, tracción y transporte de materiales planos y ligeros de gran superficie. Materiales sensibles como el film de envasado, el metal de hoja fina, y otros materiales finos, necesitan ser tratados con esmero para prevenir daños a lo largo del proceso: transporte, posicionamiento, desenrrollado, incorporación, sellado, fijación, relleno, laminado, corte, estiramiento, manipulación o cierre.

Las cadenas con pinzas Iris consiguen hacer fluir el material de forma óptima. El mecanismo especial de giro de la pinza garantiza una gran precisión en el manejo y posicionamiento de los materiales transportados, con una sujeción segura. La posibilidad de regular la fuerza de resorte permite una sujeción cuidadosa de una amplia gama de materiales. Los elementos de la cadena y las pinzas están protegidos frente a la corrosión con un lubricante estándar inicial compatible con alimentos.

SERVICIOS

Preestiramiento y emparejamiento de mallas para ***configurar la maquina sin dificultad.***

Varios productos ***disponibles en stock.***

Cadenas en cualquier longitud.

Asistencia técnica.

OPCIONES DE LAS CADENAS BASE IRIS

Descubre la diferencia que marcan las cadenas base IRIS de alta calidad en tu beneficio.

- **Cadena niquelada**
  Mejora del soporte y de la resistencia a la corrosión
- **Cadena niquelada autolubricada**
  No necesita relubricación, menores costes de mantenimiento, aumento del tiempo de funcionamiento y de la productividad
- **Cadena en acero inoxidable**
  Resistencia excepcional a la corrosión

A destacar

- Muelle doble bajo patente propia, con niveles de fuerza ajustables para manipular con esmero una amplia gama de materiales.
- Diseño de pinza mejorado para una mayor retención del film y una operatividad sin dificultades

Aplicaciones industriales

Gracias a su alta fiabilidad y resistencia a la corrosión, las cadenas con pinzas son ideales para las necesidades específicas de la industria alimentaria. Las cadenas con pinzas se emplean para transportar film plástico en maquinaria envasadora que “da forma, rellena y sella” (“form, fill and seal”).

Disponible lubricante de alta calidad compatible con alimentos, para una mayor resistencia a la corrosión.





T +34 943 120 550
iris@iris-chains.com
www.iris-chains.com

Cadenas con pinzas

GAMA DE PRODUCTOS

	ESTÁNDAR	OSCILANTE	HORIZONTAL	DE BOTÓN
				
TAMAÑOS	1/2''	1/2'' 5/8''	1/2'' 3/4''	5/8''

Cadenas con pinzas estándar ISO 606

La pinza estándar se abre verticalmente con un ligero movimiento lateral, en forma de leva. La fuerza de retención se fija en base al material transportado, teniendo en cuenta que hay disponibilidad tanto de versiones estándar como de muelle duro. Los muelles dobles patentados por Iris reducen la fatiga y aumentan la durabilidad. Las versiones autolubricadas resistentes a la corrosión evitan el exceso de lubricación y los costes recurrentes de mantenimiento.

Simple 1/2" × 5/16"

DIN/ISO No.	Material			Paso	Ancho entre placas	Diametro del rodillo	Largo del pasador		Diametro del pasador	Profundidad de la placa	Espesor de la placa	Fuerza de sujeción
	Cadena base	Pinza	Muelle	P mm	b1 max mm	d1 max mm	L max mm	Lc max mm	d2 max mm	H_2 max mm	T max mm	Q mm
8B-1	NP	SS	SS	12,700	7,8	8,51	16,9	18,1	4,45	11,7	1,55	75
8B-1	NP Autolube	SS	SS	12,700	7,8	8,51	16,9	18,1	4,45	11,7	1,55	75
8B-1	SS	SS	SS	12,700	7,8	8,51	16,9	18,1	4,45	11,7	1,55	75

NP NICKEL-DELTA-TONE
SS ACERO INOXIDABLE

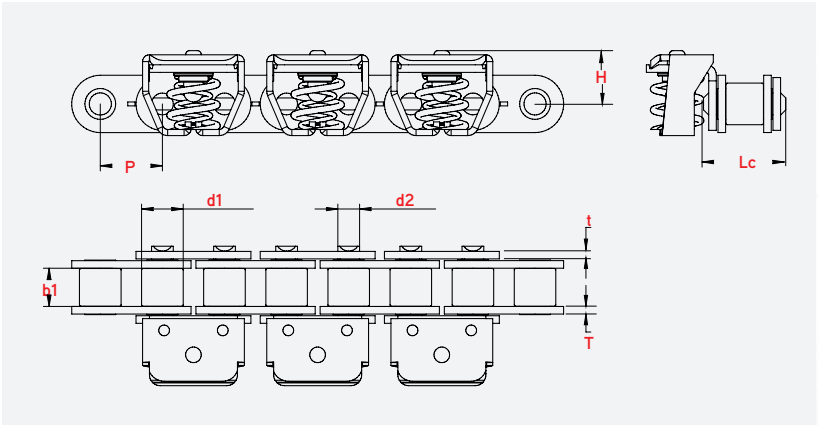



Cadenas con pinzas oscilantes ISO 606

La pinza oscilante permite combinar el movimiento vertical con el giro lateral para conseguir un sencillo enganche y desenganche del film. Nuestro diseño mejorado de pinza aumenta la retención del film y facilita la operatividad. La fuerza de retención se fija de acuerdo al material transportado. Las pinzas y muelles que suministramos están fabricadas en acero inoxidable de aleación especial. Las versiones autolubricadas resistentes a la corrosión evitan el exceso de lubricación y los costes recurrentes de mantenimiento.

Simple 1/2" × 5/16" o 5/8" × 3/8"

DIN/ISO No.	Material			Paso	Ancho entre placas	Diametro del rodillo	Largo del pasador		Diametro del pasador	Profundidad de la placa	Espesor de la placa	Fuerza de sujeción
	Cadena base	Pinza	Muelle	P mm	b1 max mm	d1 max mm	L max mm	Lc max mm	d2 max mm	H_2 max mm	T max mm	Q mm
8B-1 OC	NP	SS	SS	12,700	7,8	8,51	16,9	18,1	4,45	11,7	1,55	80
8B-1 OC	NP Autolube	SS	SS	12,700	7,8	8,51	16,9	18,1	4,45	11,7	1,55	80
8B-1 OC	SS	SS	SS	12,700	7,8	8,51	16,9	18,1	4,45	11,7	1,55	80
10B-1 OC	NP	SS	SS	15,875	9,7	10,16	19,2	20,7	5,08	14,25	1,50	80
10B-1 OC	NP Autolube	SS	SS	15,857	9,7	10,16	19,2	20,7	5,08	14,25	1,50	80
10B-1 OC	SS	SS	SS	15,857	9,7	10,16	19,2	20,7	5,08	14,25	1,50	80

NP NICKEL-DELTA-TONE
SS ACERO INOXIDABLE

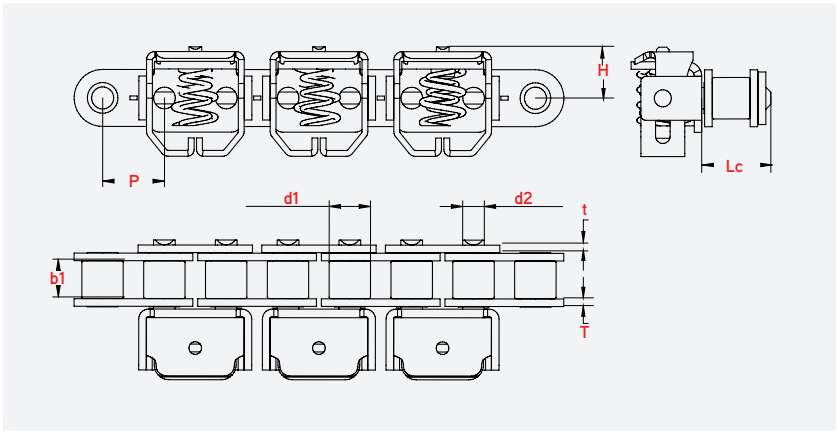





T +34 943 120 550
iris@iris-chains.com
www.iris-chains.com

Cadenas con pinzas horizontales ISO 606

Dos muelles, cada uno de 30N, permiten sujetar el film de manera uniforme. Nuestro diseño mejorado de pinza aumenta la retención del film y facilita las operatividad. Las pinzas y muelles que suministramos están fabricadas en acero inoxidable de aleación especial. Los muelles dobles patentados por Iris reducen la fatiga y aumentan la durabilidad. Las versiones autolubricadas resistentes a la corrosión evitan el exceso de lubricación y los costes recurrentes de mantenimiento.

Simple 1/2" × 5/16 "

DIN/ISO No.	Material			Paso	Ancho entre placas	Diametro del rodillo	Largo del pasador		Diametro del pasador	Profundidad de la placa	Espesor de la placa	Fuerza de sujeción
	Cadena base	Pinza	Muelle	P mm	b1 max mm	d1 max mm	L max mm	Lc max mm	d2 max mm	H_2 max mm	T max mm	Q mm
8B-1 HC	NP	SS	SS	12,700	8,51	7,7	16,9	18,1	4,45	11,7	1,55	60
8B-1 HC	NP Autolube	SS	SS	12,700	8,51	7,7	16,9	18,1	4,45	11,7	1,55	60
8B-1 HC	SS	SS	SS	12,700	8,51	7,7	16,9	18,1	4,45	11,7	1,55	60

NP NICKEL-DELTA-TONE
SS ACERO INOXIDABLE

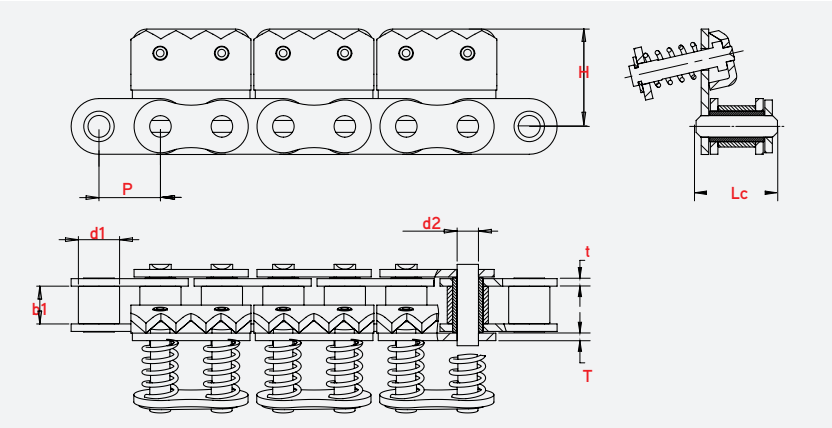



Simple 1/2 x 5/16

DIN/ISO No.	Material			Paso	Ancho entre placas	Diametro del rodillo	Largo del pasador		Diametro del pasador	Profundidad de la placa	Espesor de la placa	Fuerza de sujeción
	Cadena base	Pinza	Muelle	P mm	b1 min mm	d1 max mm	L max mm	Lc max mm	d2 max mm	H_2 max mm	T max mm	Q mm
12A-1 HC	NP	SS	SS	19,050	11,68	11,90	25,4	27,3	5,98	16,6	2,5	60
12A-1 HC	NP Autolube	SS	SS	19,050	11,68	11,90	25,4	27,3	5,98	16,6	2,5	60
12A-1 HC	SS	SS	SS	19,050	11,68	11,90	25,4	27,3	5,98	16,6	2,4	60

NP NICKEL-DELTA-TONE
SS ROSTFREIER STAHL

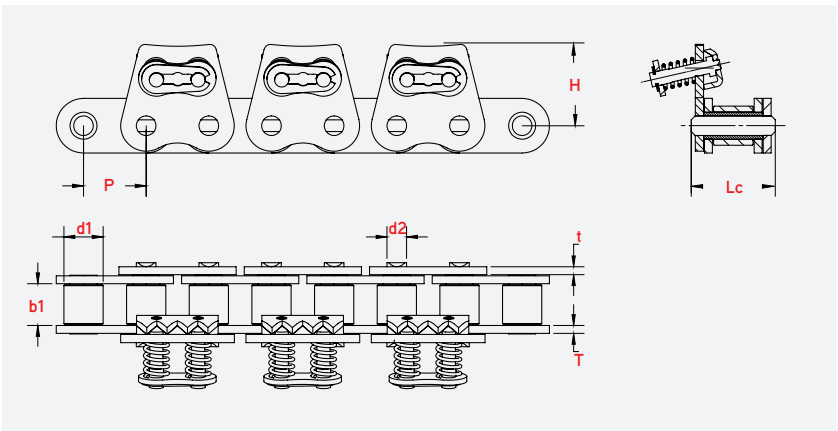



T +34 943 120 550
iris@iris-chains.com
www.iris-chains.com

Cadenas con pinzas de botón ISO 606

La pinza con botón permite una rotación simétrica. La fuerza de retención se determina por el material transportado. La pinza no se tuerce hacia fuera cuando se abre. Están disponibles en níquel y acero inoxidable, así como en versiones autolubricadas que evitan la lubricación excesiva y los costes recurrentes de mantenimiento.

Simple 5/8" × 3/8" según ISO 606

DIN/ISO No.	Material			Paso	Ancho entre placas	Diametro del rodillo	Largo del pasador		Diametro del pasador	Profundidad de la placa	Espesor de la placa	Fuerza de sujeción
	Cadena base	Pinza	Muelle	P mm	b1 max mm	d1 max mm	L max mm	Lc max mm	d2 max mm	H_2 max mm	T max mm	Q mm
10B-1 HC	NP	SS	SS	15,875	9,7	10,16	19,3	21,3	5,08	16,6	2,4	60
10B-1 HC	NP Autolube	SS	SS	15,875	9,7	10,16	19,3	21,3	5,08	16,6	2,4	60
10B-1 HC	SS	SS	SS	15,875	9,7	10,16	19,3	21,3	5,08	16,6	2,4	60

NP NICKEL-DELTA-TONE
SS ACERO INOXIDABLE

