iRiS chains

www.iris-chains.com

SINCE 1935

Chaînes sans entretien

Les solutions les plus efficaces pour le système de transmission industriel

T +34 943 120 550
iris@iris-chains.com
www.iris-chains.com

SINCE 1935

Chaînes IRIS O-ring

De l'industriel à l'agricole, une chaîne O-ring est la meilleure amélioration pour un large éventail d'applications. Ces chaînes étaient habituellement utilisées dans des applications de chaînes de motos, mais les clients réalisent maintenant les véritables avantages de la conception de la chaîne O-Ring dans les applications industrielles dont le rapport qualité prix augmente.

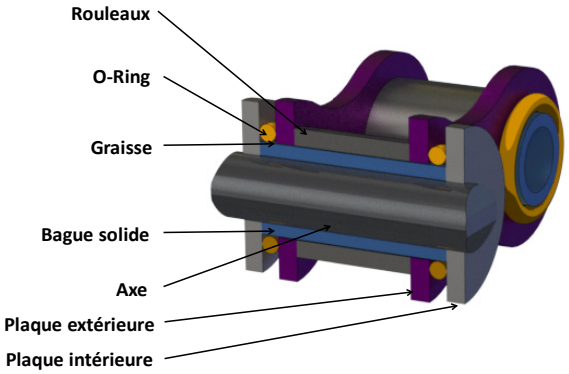

Points forts

- Les chaînes O-Ring rendent la chaîne étanche.
- Etirement de la chaine réduit par un test de précontrainte et de pré-étirement.
- Plage de température de service: entre -30ºC et + 100ºC; ou si joint viton: +200ºC

Industries

- Ingénierie mécanique
- Industrie agricole
- Industrie alimentaire

Chaînes à rouleaux O-ring

SÉRIE ISO

		Pas	Diamètre rouleau	Largeur entre Plaques	Diamètre Axe	Longuer Axe		Profondeur plaque	Epaisseur Plaques	Résistance min. à la traction	Résistance mo. à la traction	Poids au mètre
DIN/ISO No.	Matériel	P mm	d1 max mm	b1 min mm	d2 max mm	L max mm	Lc max mm	h2 max mm	T max mm	Q min KN	Q_0 KN	q kg/m
8B-1 OR	CS, NP, SS	12,700	8,50	7,80	4,45	18,80	19,90	11,80	1,55	8,0	20,10	0,74
10B-1 OR	CS, NP, SS	15,870	10,16	9,70	5,08	21,40	22,95	14,15	1,60	22,4	28,50	0,99
12B-1 OR	CS, NP, SS	19,050	12,07	11,73	5,72	24,40	26,30	16,00	1,80	29,0	33,30	1,27
16B-1 OR	CS, NP, SS	25,400	15,88	17,02	8,26	38,90	41,30	20,30	4,0/3 ,0	60,0	73,90	2,78
20B-1 O	CS, NP, SS	31,750	19,05	19,65	10,15	44,50	48,50	26,40	4,5/3,5	95,0	107,40	3,78
Renforcée (H) et super-renforcée (SH)												
8B-1 OR H (428H)	CS, NP, SS	12,700	8,50	7,80	4,45	21,90	23,20	12,00	2,05	8,0	20,10	0,82
8B-1 OR SH (428SH)	CS, NP, SS	12,700	8,50	7,80	4,45	21,90	23,20	12,00	2,05	8,0	20,10	0,90
10B-1 OR H	CS, NP, SS	15,875	10,16	9,40	5,08	24,70	26,40	15,10	2,42	22,20	30,50	1,39

SÉRIE ASA

		Pas	Diamètre rouleau	Largeur entre Plaques	Diamètre Axe	Longuer Axe		Profondeur plaque	Epaisseur Plaques	Résistance min. à la traction	Résistance moy. à la traction	Poids au mètre
DIN/ISO No.	Matériel	P mm	d1 max mm	b1 min mm	d2 max mm	L max mm	Lc max mm	h2 max mm	T max mm	Q min KN	Q_0 KN	q kg/m
40-1 OR	CS, NP, SS	12,700	7,95	7,85	4,45	18,30	19,60	12,00	1,50	14,10	17,50	0,67
50-1 OR	CS, NP, SS	15,875	10,16	9,4	5,08	25,3	23,90	15,10	2,40	22,20	30,50	1,07
60-1 OR	CS, NP, SS	19,050	12,07	12,57	5,72	28,50	30,40	18,00	2,40	31,80	41,50	1,62
80-1 OR	CS, NP, SS	25,400	15,88	15,75	7,92	35,60	37,30	24,00	3,25	56,70	69,40	2,70
100-1 OR	CS, NP, SS	31,750	19,05	18,95	9,53	43,30	47,00	30,00	4,00	88,50	109,2	3,91
Série Renforcée												
50-1 OR H	CS, NP, SS	15,875	10,16	9,40	5,08	24,70	26,40	15,10	2,42	22,20	30,50	1,39
60-1 OR H	CS, NP, SS	19,050	11,91	12,57	5,94	31,70	34,20	18,00	3,25	31,80	41,50	1,50

CS ACIER CARBONE
DT DELTA-TONE
SS ACIER INOXYDABLE

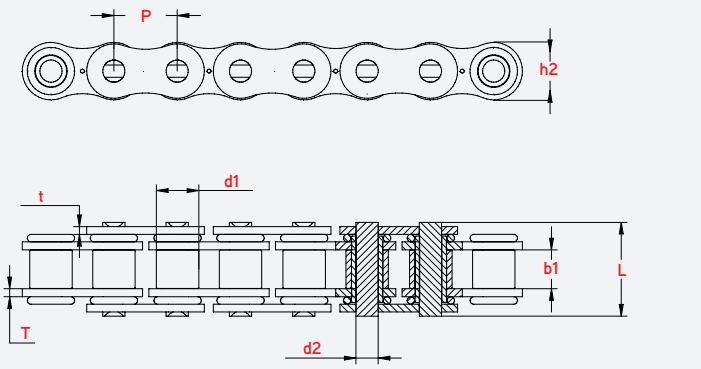

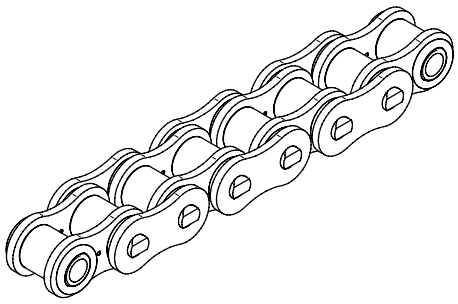

Chaînes autolube

Les chaînes autolube ont une grande résistance à l'usure et ne nécessitent aucun entretien. Les chaînes de transmission offrent de l'endurance et une durée de vie sensiblement plus longue, elles s'adaptent aussi à des applications pour lesquelles le passage de lubrification est difficile ou lorsque les machines et matériaux doivent demeurer propres, à des vitesses allant jusqu'à 3 m / s. L'efficacité est optimisée aux arrêts pour que les entretiens réguliers ne soient plus nécessaires.

Ces chaines sont propres et sèches et respectent l'environnement en rendant la relubrification superflue.

Leurs parties recouvertes de nickel au frottement optimisé protègent les chaînes de la corrosion.

PRESTATION DE SERVICE

*Nombreuses références **disponibles en stock.***

***Produit spécifique** sur demande.*

***Chaînes appairées** sur demande pour du travail en parallèle.*

***Chaînes de toutes les longueurs**.*

***Assistance technique**.*

Points forts

- Une durée de vie plus longue pour la chaine due à la faible friction et à l'extrême résilience.
- Optimise l'efficacité grâce à une réduction significative dans le temps d'arrêt.
- Une réduction significative des coûts.
- Respectueux de l'environnement, pas de relubrification nécessaire.
- Minimise les déchets et élimine la contamination du produit.
- Idéal pour les applications sans lubrification fonctionnant à des vitesses allant jusqu'à 3 m / s.
- Plage de température de service : -40ºC à + 150ºC

Industries

- Alimentaire et conditionnement
- Imprimerie et fabrication du papier
- Systèmes transporteurs
- Textile et vêtement
- Electronique
- Technologie médicale

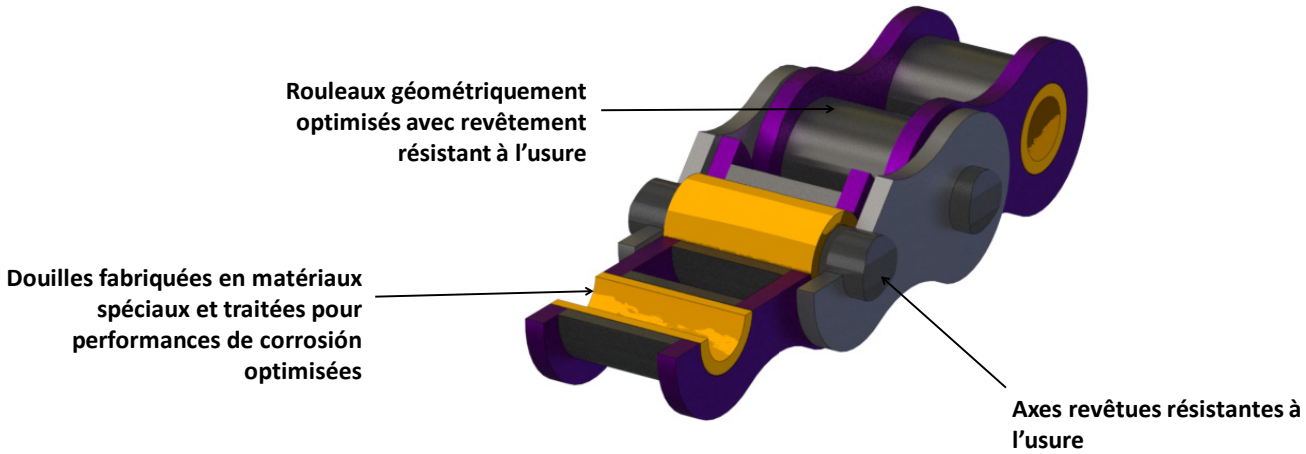

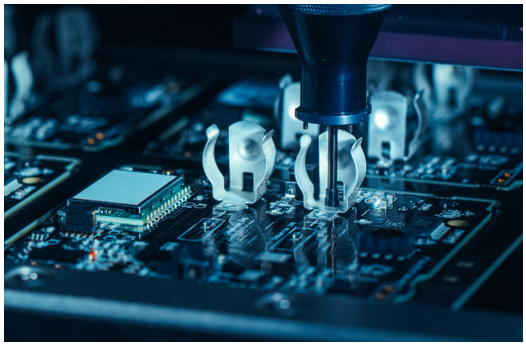

Chaînes autolube

Chaînes à rouleaux autolube

SÉRIE ISO

DIN/ISO No.	Matériel	Pas P mm	Diamètre rouleau D1 max mm	Largeur entre Plaques D2 max mm	Poids mq kg/m	Lien intérieur B1 min mm	Lien intérieur B2 min mm	Lien intérieur G max mm	Lien externe A1 max mm	Lien externe A max mm	Resistance à la traction N min Fb	Zone de rupture F cm2
SIMPLEX												
06 B-1	CN, DT	9,525	6,35	3,31	0,41	5,72	8,53	8,20	12,90	14,10	8,900	0,28
08 B-1	CN, DT	12,70	8,51	4,45	0,70	7,75	11,30	11,80	16,90	18,50	17,800	0,50
10 B-1	CN, DT	15,875	10,16	5,08	0,95	9,65	13,28	14,40	19,50	20,90	22,200	0,67
12 B-1	CN, DT	19,05	12,07	5,72	1,25	11,75	15,62	16,20	22,70	23,60	28,900	0,89
16 B-1	CN, DT	25,4	15,88	8,28	2,70	17,02	25,45	21,10	36,10	36,90	60,000	2,10
20 B-1	CN, DT	31,75	19,05	10,17	3,72	19,56	29,1	26,20	41,6	43,30	95,000	2,92
DUPLEX												
06 B-2	CN, DT	9,525	6,35	3,31	0,78	5,72	8,53	8,20	23,40	24,60	16,900	0,56
08 B-2	CN, DT	12,70	8,51	4,45	1,35	7,75	11,30	11,80	30,80	32,40	31,100	1,00
10 B-2	CN, DT	15,875	10,16	5,08	1,85	9,65	13,28	14,40	36,00	37,50	44,500	1,34
12 B-2	CN, DT	19,05	12,07	5,72	2,50	11,75	15,62	16,40	42,10	43,00	57,800	1,78
16 B-2	CN, DT	25,40	15,85	8,28	5,40	17,02	29,45	21,10	68,80	68,80	106,000	4,21
20 B-2	CN, DT	31,75	19,05	10,19	7,36	19,56	29,01	25,40	79,70	82,90	170,000	5,84
TRIPLEX												
08 B-3	CN, DT	12,70	8,51	4,45	2,00	7,75	11,30	11,80	44,70	46,30	44,500	1,50
10 B-3	CN, DT	15,875	10,16	5,08	2,80	9,65	13,28	14,40	52,50	54,00	66,700	2,02
12 B-3	CN, DT	19,05	12,07	5,72	3,80	11,75	15,62	16,40	61,50	62,50	86,700	2,68
16 B-3	CN, DT	25,40	15,88	8,28	8,00	17,02	25,45	21,10	99,20	100,70	160,000	6,32

SÉRIE ASA

DIN/ISO No.	Material	Pas P mm	Diamètre rouleau D1 max mm	Largeur entre Plaques D2 max mm	Poids mq kg/m	Lien intérieur B1 min mm	Lien intérieur B2 min mm	Lien intérieur G max mm	Lien externe A1 max mm	Lien externe A max mm	Resistance à la traction N min Fb	Zone de rupture F cm2
08 A-1 ANSI 40	CN, DT	12,700	7,95	3,96	0,60	7,94	11,15	12,00	16,60	17,50	22,200	0,44
12 A-1 ANSI 60	CN, DT	19,050	11,91	5,96	1,47	12,70	17,75	18,00	25,30	26,70	31,300	1,06

CS ACIER CARBONE
DT DELTA-TONE

Simplex

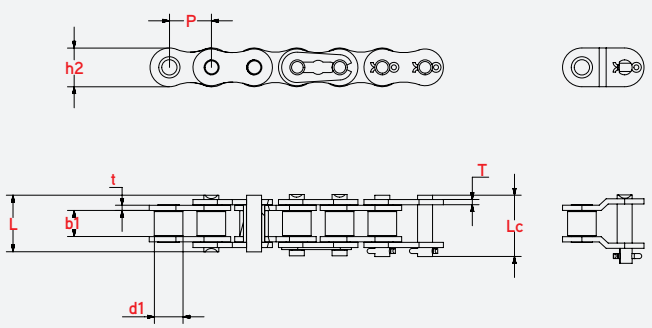

Duplex

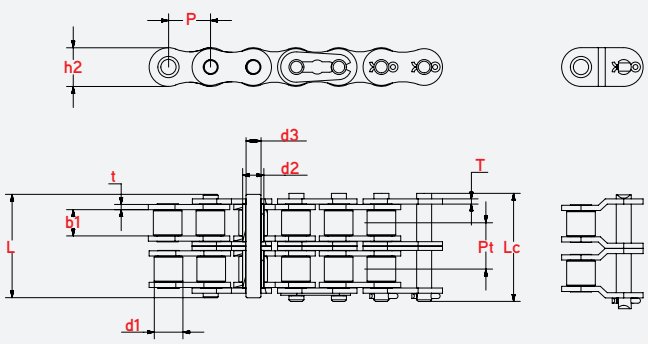

Chaînes autolube avec plaques laterales droites

Les chaînes autolube avec plaques latérales droites sont une solution à longue durée de vie pour les systèmes de convoyage.

Les arrêts habituels pour maintenance ne sont pas nécessaires. En conséquence, ces chaînes sont idéales pour des secteurs comme l'automobile et la logistique.

PRESTATION DE SERVICE

Nombreuses références ***disponibles en stock.***

Chaînes appairées *sur demande*

pour du travail en parallèle.

Chaînes de toutes les longueurs.

Assistance technique.

SÉRIE ISO

		Pas	Diamètre rouleau	Largeur entre Plaques	Poids	Lien intérieur			Lien externe		Resistance à la traction	Zone de rupture
DIN/ISO No.	Matériel	P mm	D1 max mm	D2 max mm	mq kg/m	B1 min mm	B2 min mm	G max mm	A1 max mm	A max mm	N min Fb	F cm2
SIMPLEX												
10 B-1	CN, DT	15,875	10,16	5,08	0,95	9,65	13,28	13,90	19,50	20,90	22,200	0,67
12 B-1	CN, DT	19,05	12,07	5,72	1,30	11,75	15,62	16,10	22,70	23,60	28,900	0,89
DUPLEX												
10 B-2	CN, DT	15,875	10,16	5,08	1,85	9,65	13,28	13,90	36,00	37,50	44,500	1,34
12 B-2	CN, DT	19,05	12,07	5,72	2,50	11,75	15,62	16,10	42,10	43,00	57,800	1,78

CS ACIER CARBONE
DT DELTA-TONE

Simplex

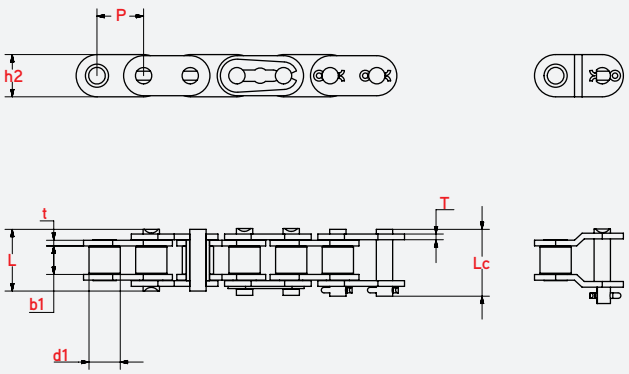
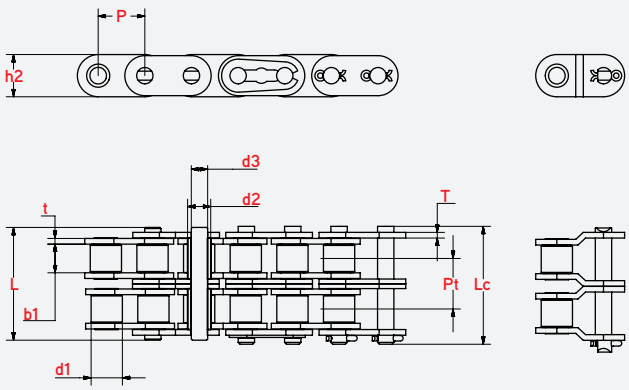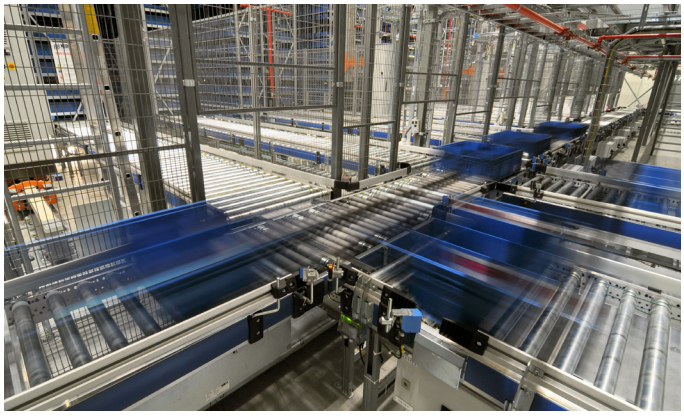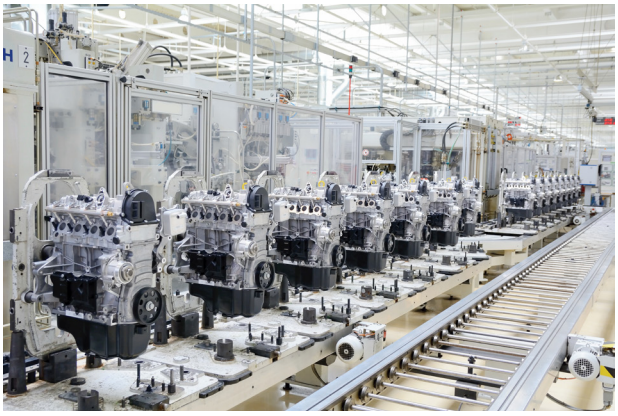
Duplex